newform

DELTA ZERO

72212.01.093

Einhebel-Waschtischarmatur - oberfläche Schwarz matt

Ohne Ablauf

SAVE WATER

Schwarz matt

EIGENSCHAFTEN

Material	**Messing**
Technologie	**Save Water**
Installation	**Aufsatz**
Ausführung	**Standard**
Lochtyp	**1-Loch**
Bedienungsart	**Einhebelmischer**
Ablaufgarnitur	**ohne Ablauf**
Wasservermischung	**mechanische**

TECHNISCHE ZEICHNUNG

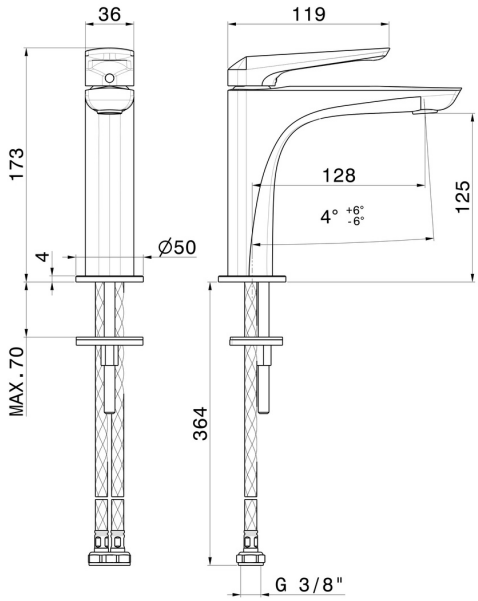

– newform

DELTA ZERO

72212.01.093

Einhebel-Waschtischarmatur - oberfläche Schwarz matt

VERFÜGBARE OBERFLÄCHEN

01.093
Schwarz matt

01.014
oberfläche Weiß matt

21.018
oberfläche Chrom

58.061
oberfläche PVD Copper Bronze

58.063
oberfläche PVD Gun Metal

59.064
oberfläche PVD Gun Metal gebürstet

59.067
oberfläche PVD Copper Bronze gebürstet

59.097
oberfläche PVD Gold gebürstet

61.020
oberfläche PVD Glossy Gold