newform

IONIKA ALLURE

73020E.61.020

Wand-3 loch mischbatterie - oberfläche PVD Glossy Gold

Außenteil. Ohne ablauf

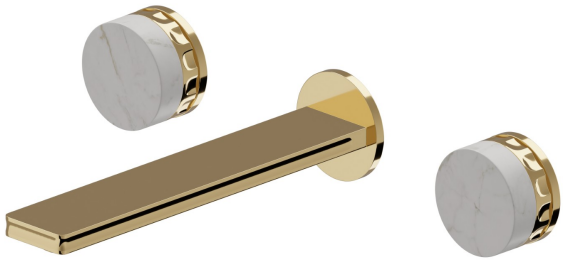

SAVE WATER

PVD Glossy Gold

EIGENSCHAFTEN

Material	**Messing/Marmor**
Technologie	**Save Water**
Installation	**UP Körper**
Auslauf	**Standardauslauf**
Lochtyp	**3 Loch**
Ablaufgarnitur	**ohne Ablauf**
Wasservermischung	**mechanische**
Für die Installation erforderlich	**31079.00.000**

TECHNISCHE ZEICHNUNG

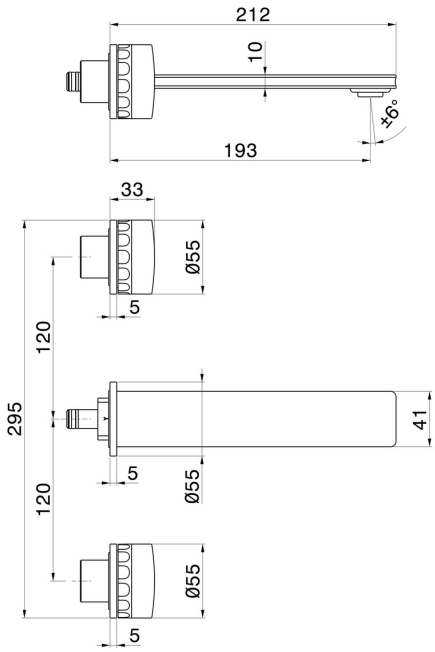

– newform

IONIKA ALLURE

73020E.61.020

Wand-3 loch mischbatterie - oberfläche PVD Glossy Gold

VERFÜGBARE OBERFLÄCHEN

61.020
PVD Glossy Gold

01.014
oberfläche Weiß matt

01.093
oberfläche Schwarz matt

21.018
oberfläche Chrom

59.064
oberfläche PVD Gun Metal gebürstet

59.066
oberfläche PVD Edelstahl

59.067
oberfläche PVD Copper Bronze gebürstet

59.098
oberfläche PVD Pale Gold gebürstet