newform

IONIKA SUPREME

72920E.59.098

Wand-3 loch mischbatterie, ohne ablauf - oberfläche PVD Pale Gold gebürstet

Außenteil

SAVE WATER

PVD Pale Gold gebürstet

EIGENSCHAFTEN

Material	**Messing/Marmor**
Technologie	**Save Water**
Installation	**UP Körper**
Auslauf	**Standardauslauf**
Lochtyp	**3 Loch**
Ablaufgarnitur	**ohne Ablauf**
Wasservermischung	**mechanische**
Für die Installation erforderlich	**31079.00.000**

TECHNISCHE ZEICHNUNG

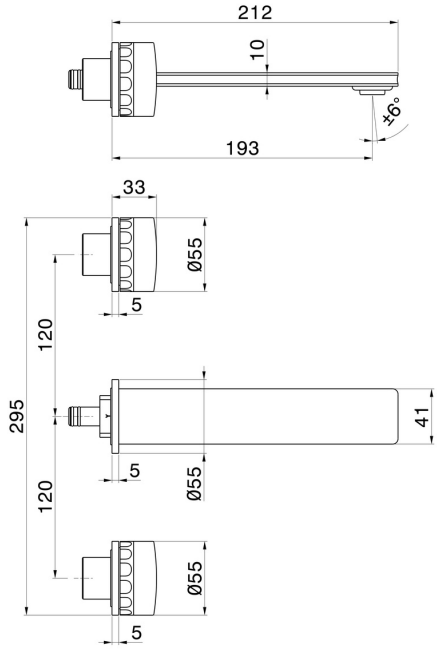

– newform

IONIKA SUPREME

72920E.59.098

Wand-3 loch mischbatterie, ohne ablauf - oberfläche PVD Pale Gold gebürstet

VERFÜGBARE OBERFLÄCHEN

59.098
PVD Pale Gold gebürstet

01.014
oberfläche Weiß matt

01.093
oberfläche Schwarz matt

21.018
oberfläche Chrom

59.064
oberfläche PVD Gun Metal gebürstet

59.066
oberfläche PVD Edelstahl

59.067
oberfläche PVD Copper Bronze gebürstet

61.020
oberfläche PVD Glossy Gold