newform

DELUXE

68030E.66.019

Wandmontierte 3-loch mischbatterie, ohne abfluss - oberfläche Gold

Außenteil.

Gold

EIGENSCHAFTEN

Material	**Messing**
Installation	**UP Körper**
Lochtyp	**3 Loch**
Wasservermischung	**mechanische**
Für die Installation erforderlich	**27859.00.000**

TECHNISCHE ZEICHNUNG

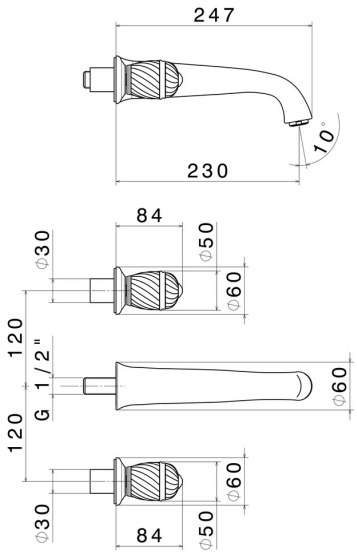

– newform

DELUXE

68030E.66.019

Wandmontierte 3-loch mischbatterie, ohne abfluss - oberfläche Gold

VERFÜGBARE OBERFLÄCHEN

66.019
Gold

21.018
oberfläche Chrom