newform

# B-EASY

## 72628E.M0.072

Wandmontierte einhebel-mischbatterie-gruppe für waschbecken - oberfläche Copper Satin

Ohne ablauf

SAVE WATER

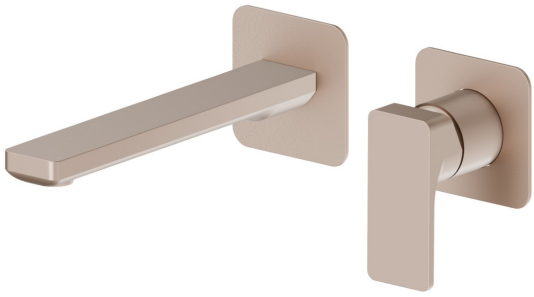

Copper Satin

## EIGENSCHAFTEN

| | |
|---|---|
| Material | **Messing** |
| Technologie | **Save Water** |
| Installation | **wandmontierte** |
| Auslauf | **Standardauslauf** |
| Lochtyp | **2 Loch** |
| Bedienungsart | **Einhebelmischer** |
| Ablaufgarnitur | **ohne Ablauf** |
| Wasservermischung | **mechanische** |
| Für die Installation erforderlich | **27852.00.000** |

## TECHNISCHE ZEICHNUNG

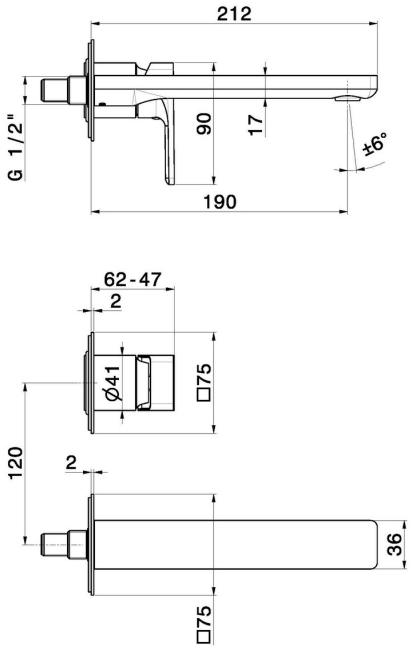

newform

## B-EASY

**72628E.M0.072**

Wandmontierte einhebel-mischbatterie-gruppe für waschbecken - oberfläche Copper Satin

### VERFÜGBARE OBERFLÄCHEN

**M0.072**
Copper Satin

**01.014**
oberfläche Weiß matt

**01.093**
oberfläche Schwarz matt

**21.018**
oberfläche Chrom

**M0.070**
oberfläche Titanium Satin

**M0.071**
oberfläche Gold Satin

**M0.075**
oberfläche Copper Glossy