newform

PARK L.E.

69771.62.093

Wandmontierte Wannenbatterie - oberfläche PVD Glossy Gold - Schwarz matt

Bestehend aus Einbau-Wannenmischbatterie mit Automatischem Umsteller, Auslauf und Brausegarnitur. Komplett mit Einbauteil

PVD Glossy Gold - Schwarz matt

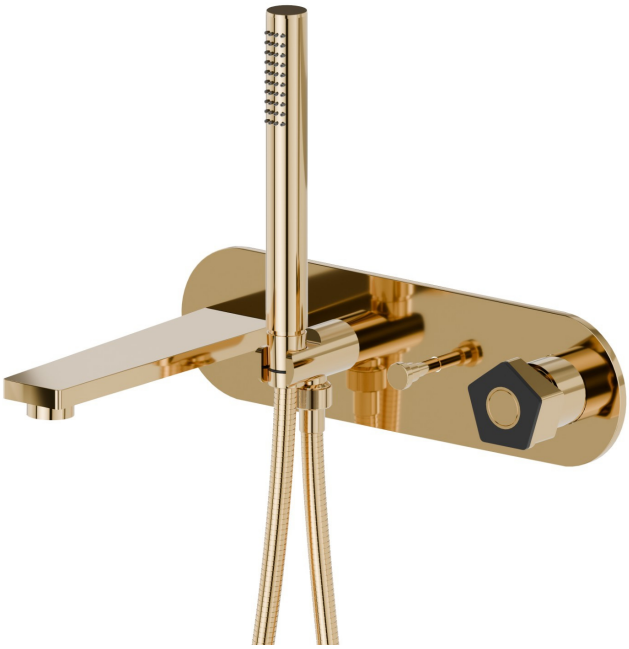

EIGENSCHAFTEN

Material	**Messing**
Installation	**wandmontierte**
Umstellerart	**automatischer umstellung**
Wasservermischung	**mechanische**

TECHNISCHE ZEICHNUNG

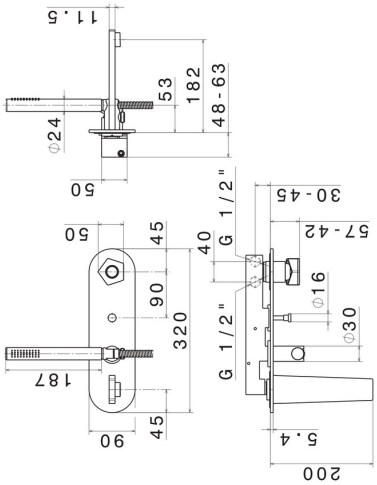

newform

PARK L.E.

69771.62.093

Wandmontierte Wannenbatterie - oberfläche PVD Glossy Gold - Schwarz matt

VERFÜGBARE OBERFLÄCHEN

62.093
PVD Glossy Gold - Schwarz matt

05.093
oberfläche Chrom - Schwarz matt