newform

BLINK

4262E.59.098

Wandmontierte wannenbatterie. Ø70 - oberfläche PVD Pale Gold gebürstet

Bestehend aus einbau-wannenmischbatterie mit umsteller, auslauf und brausegarnitur.

SAVE WATER

PVD Pale Gold gebürstet

EIGENSCHAFTEN

Material	**Messing**
Technologie	**Save Water**
Installation	**UP Körper**
Lochtyp	**4 Loch**
Umstellerart	**mechanischer umstellung**
Wasservermischung	**mechanische**
Für die Installation erforderlich	**31088.00.000**

TECHNISCHE ZEICHNUNG

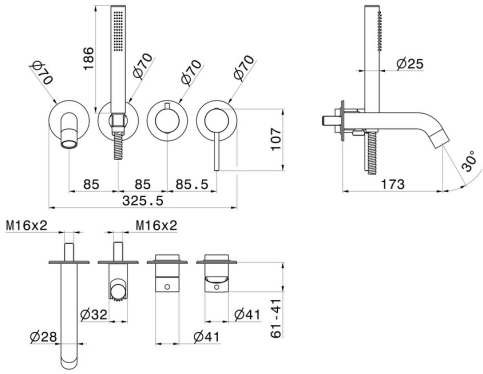

– newform

BLINK

4262E.59.098

Wandmontierte wannenbatterie. Ø70 - oberfläche PVD Pale Gold gebürstet

VERFÜGBARE OBERFLÄCHEN

59.098
PVD Pale Gold gebürstet

01.014
oberfläche Weiß matt

01.093
oberfläche Schwarz matt

21.018
oberfläche Chrom

47.083
oberfläche Groove Bronze

58.061
oberfläche PVD Copper Bronze

58.063
oberfläche PVD Gun Metal

59.064
oberfläche PVD Gun Metal gebürstet

59.066
oberfläche PVD Edelstahl

59.067
oberfläche PVD Copper Bronze gebürstet

59.097
oberfläche PVD Gold gebürstet

61.020
oberfläche PVD Glossy Gold

– newform

M0.070
oberfläche Titanium Satin

M0.071
oberfläche Gold Satin

M0.072
oberfläche Copper Satin

M0.075
oberfläche Copper Glossy

M0.077
oberfläche Carbon Satin