newform

X-STEEL 316

69668EX.59.064

Wandmontierte wannenbatterie. Ø70 - oberfläche PVD Gun Metal gebürstet

Bestehend aus einbau-wannenmischbatterie mit umsteller, auslauf und brausegarnitur.

SAVE WATER

PVD Gun Metal gebürstet

EIGENSCHAFTEN

Material	**Edelstahl**
Technologie	**Save Water**
Installation	**UP Körper**
Lochtyp	**4 Loch**
Umstellerart	**mechanischer umstellung**
Wasservermischung	**mechanische**
Für die Installation erforderlich	**31088.00.000**

TECHNISCHE ZEICHNUNG

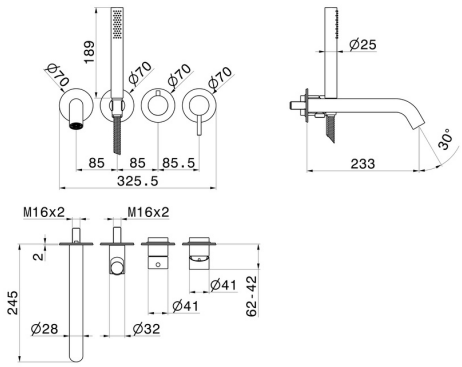

– newform

X-STEEL 316

69668EX.59.064

Wandmontierte wannenbatterie. Ø70 - oberfläche PVD Gun Metal gebürstet

VERFÜGBARE OBERFLÄCHEN

59.064
PVD Gun Metal gebürstet

50.050
oberfläche Edelstahl gebürstet

59.067
oberfläche PVD Copper Bronze gebürstet

59.097
oberfläche PVD Gold gebürstet

59.098
oberfläche PVD Pale Gold gebürstet