newform

# BLINK CHIC

## 71178E.61.020

Wandmontierte wannenbatterie. Ø70 - oberfläche PVD Glossy Gold

Luxury. Bestehend aus einbau-wannenmischbatterie mit umsteller, auslauf und brausegarnitur.

SAVE WATER

PVD Glossy Gold

## EIGENSCHAFTEN

| | |
|---|---|
| Material | **Messing** |
| Technologie | **Save Water** |
| Installation | **UP Körper** |
| Lochtyp | **4 Loch** |
| Umstellerart | **mechanischer umstellung** |
| Wasservermischung | **mechanische** |
| Für die Installation erforderlich | **31088.00.000** |

## TECHNISCHE ZEICHNUNG

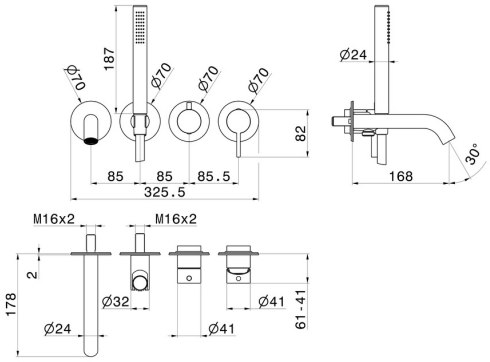

– newform

## BLINK CHIC

**71178E.61.020**

Wandmontierte wannenbatterie. Ø70 - oberfläche PVD Glossy Gold

### VERFÜGBARE OBERFLÄCHEN

**61.020**
PVD Glossy Gold

**01.093**
oberfläche Schwarz matt

**21.018**
oberfläche Chrom

**47.083**
oberfläche Groove Bronze

**58.061**
oberfläche PVD Copper Bronze

**58.063**
oberfläche PVD Gun Metal

**59.098**
oberfläche PVD Pale Gold gebürstet