newform

NIO

68972E.21.018

Wandmontierte wannenbatterie bestehend - oberfläche Chrom

Außenteil. Aus einbau-wannenmischbatterie mit umsteller, auslauf und brausegarnitur

SAVE WATER

Chrom

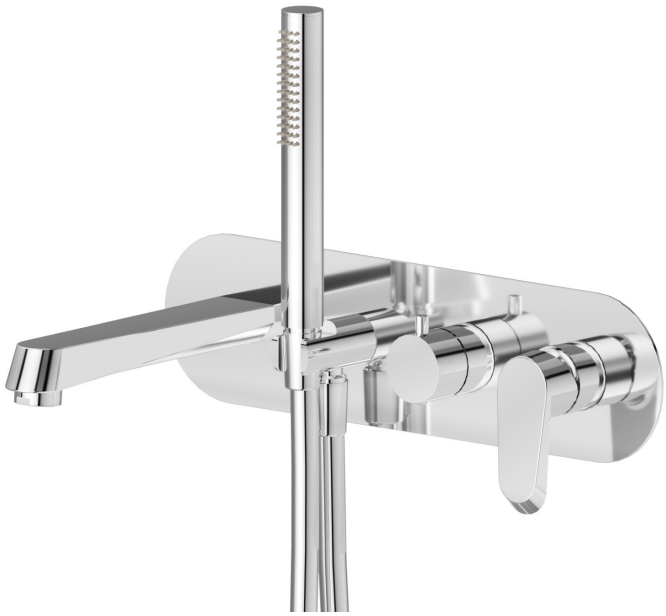

EIGENSCHAFTEN

Material	**Messing**
Technologie	**Save Water**
Installation	**UP Körper**
Bedienungsart	**Einhebelmischer**
Umstellerart	**mechanischer umstellung**
Wasservermischung	**mechanische**
Für die Installation erforderlich	**31088.00.000**

TECHNISCHE ZEICHNUNG

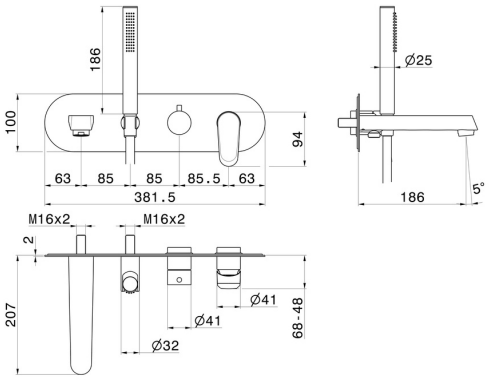

newform

NIO

68972E.21.018

Wandmontierte wannenbatterie bestehend - oberfläche Chrom

VERFÜGBARE OBERFLÄCHEN

21.018
Chrom

01.093
oberfläche Schwarz matt

59.066
oberfläche PVD Edelstahl

59.097
oberfläche PVD Gold gebürstet