newform

LINFA II

69471E.21.018

Wandmontierte wannenbatterie bestehend aus einbau-wannenmischbatterie. Ø70 - oberfläche Chrom

Mit umsteller, auslauf und brausegarnitur.

SAVE WATER

Chrom

EIGENSCHAFTEN

Material	**Messing**
Technologie	**Save Water**
Installation	**UP Körper**
Lochtyp	**4 Loch**
Umstellerart	**mechanischer umstellung**
Wasservermischung	**mechanische**
Für die Installation erforderlich	**31088.00.000**

TECHNISCHE ZEICHNUNG

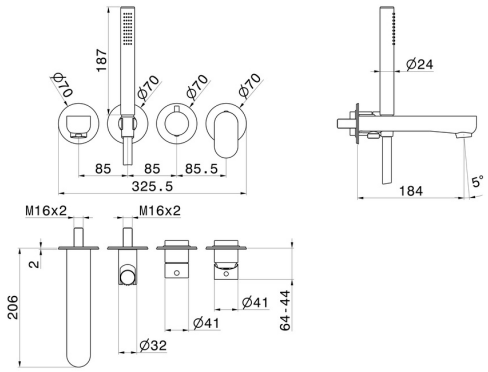

– newform

LINFA II

69471E.21.018

Wandmontierte wannenbatterie bestehend aus einbau-wannenmischbatterie. Ø70 - oberfläche Chrom

VERFÜGBARE OBERFLÄCHEN

21.018
Chrom

01.014
oberfläche Weiß matt

01.093
oberfläche Schwarz matt

M0.070
oberfläche Titanium Satin

M0.071
oberfläche Gold Satin

M0.072
oberfläche Copper Satin

M0.075
oberfläche Copper Glossy