newform

LINFA II

69471E.M0.071

Wandmontierte wannenbatterie bestehend aus einbau-wannenmischbatterie. Ø70 - oberfläche Gold Satin

Mit umsteller, auslauf und brausegarnitur.

SAVE WATER

Gold Satin

EIGENSCHAFTEN

Material	**Messing**
Technologie	**Save Water**
Installation	**UP Körper**
Lochtyp	**4 Loch**
Umstellerart	**mechanischer umstellung**
Wasservermischung	**mechanische**
Für die Installation erforderlich	**31088.00.000**

TECHNISCHE ZEICHNUNG

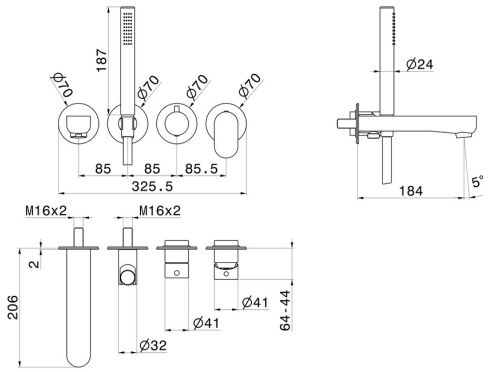

newform

LINFA II

69471E.M0.071

Wandmontierte wannenbatterie bestehend aus einbau-wannenmischbatterie. Ø70 - oberfläche Gold Satin

VERFÜGBARE OBERFLÄCHEN

M0.071
Gold Satin

01.014
oberfläche Weiß matt

01.093
oberfläche Schwarz matt

21.018
oberfläche Chrom

M0.070
oberfläche Titanium Satin

M0.072
oberfläche Copper Satin

M0.075
oberfläche Copper Glossy