newform

HAKA

72072E.59.066

Wandmontierte wannenbatterie bestehend aus einbau-wannenmischbatterie - oberfläche PVD Edelstahl

Mit umsteller, auslauf und brausegarnitur. Außenteil.

SAVE WATER

PVD Edelstahl

EIGENSCHAFTEN

Material	**Messing**
Technologie	**Save Water**
Installation	**UP Körper**
Wasservermischung	**mechanische**
Für die Installation erforderlich	**31088.00.000**

TECHNISCHE ZEICHNUNG

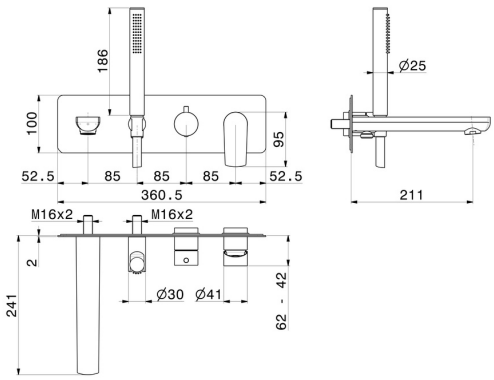

– newform

HAKA

72072E.59.066

Wandmontierte wannenbatterie bestehend aus einbau-wannenmischbatterie - oberfläche PVD Edelstahl

VERFÜGBARE OBERFLÄCHEN

59.066
PVD Edelstahl

01.014
oberfläche Weiß matt

01.093
oberfläche Schwarz matt

21.018
oberfläche Chrom

59.064
oberfläche PVD Gun Metal gebürstet

59.067
oberfläche PVD Copper Bronze gebürstet

59.097
oberfläche PVD Gold gebürstet