– newform

IONIKA ALLURE

73072E.01.014

Wandmontierte wannenbatterie bestehend aus einbau-wannenmischbatterie mit umsteller, auslauf und brausegarnitur - oberfläche Weiß matt

Außenteil

SAVE WATER

Weiß matt

EIGENSCHAFTEN

Material	**Messing/Marmor**
Technologie	**Save Water**
Installation	**UP Körper**
Lochtyp	**4 Loch**
Umstellerart	**mechanischer umstellung**
Wasservermischung	**mechanische**
Für die Installation erforderlich	**31088.00.000**

TECHNISCHE ZEICHNUNG

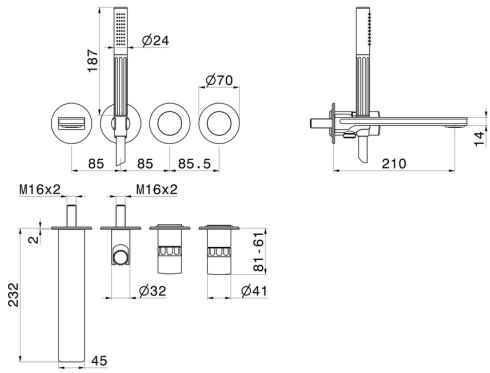

– newform

IONIKA ALLURE

73072E.01.014

Wandmontierte wannenbatterie bestehend aus einbau-wannenmischbatterie mit umsteller, auslauf und brausegarnitur - oberfläche Weiß matt

VERFÜGBARE OBERFLÄCHEN

01.014
Weiß matt

01.093
oberfläche Schwarz matt

21.018
oberfläche Chrom

59.064
oberfläche PVD Gun Metal gebürstet

59.066
oberfläche PVD Edelstahl

59.067
oberfläche PVD Copper Bronze gebürstet

59.098
oberfläche PVD Pale Gold gebürstet

61.020
oberfläche PVD Glossy Gold