newform

B-EASY

72637.M0.071

Wandmontierter Auslauf für Waschbecken - oberfläche Gold Satin

Mit 1/2"-Anschluss. L=190 mm.

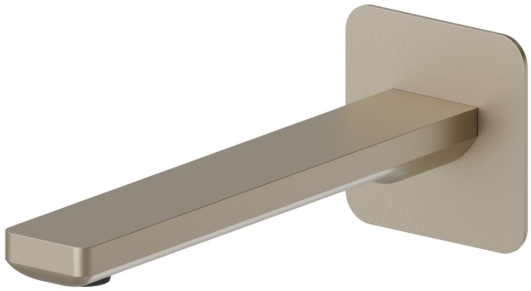

SAVE WATER

Gold Satin

EIGENSCHAFTEN

Material	**Messing**
Technologie	**Save Water**
Installation	**wandmontierte**
Lochtyp	**1-Loch**

TECHNISCHE ZEICHNUNG

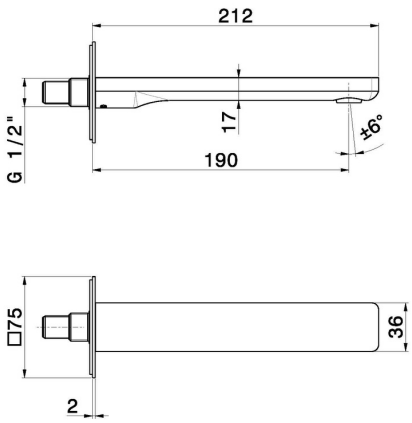

– newform

B-EASY

72637.M0.071

Wandmontierter Auslauf für Waschbecken - oberfläche Gold Satin

VERFÜGBARE OBERFLÄCHEN

M0.071
Gold Satin

01.014
oberfläche Weiß matt

01.093
oberfläche Schwarz matt

21.018
oberfläche Chrom

M0.070
oberfläche Titanium Satin

M0.072
oberfläche Copper Satin

M0.075
oberfläche Copper Glossy