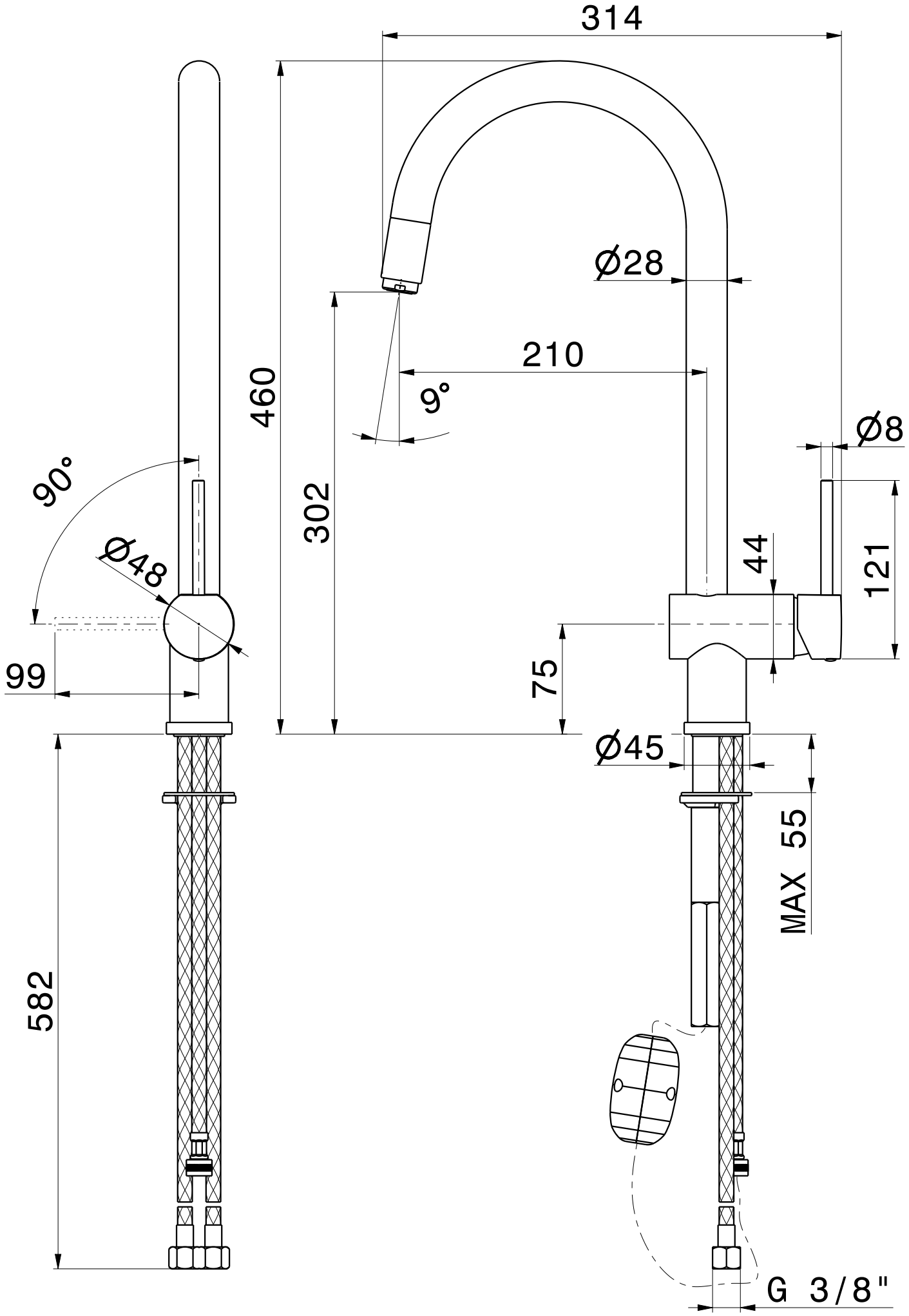
314
460
302
210
9°
Ø28
Ø8
90°
Ø48
99
44
121
75
Ø45
MAX 55
582
G 3/8"