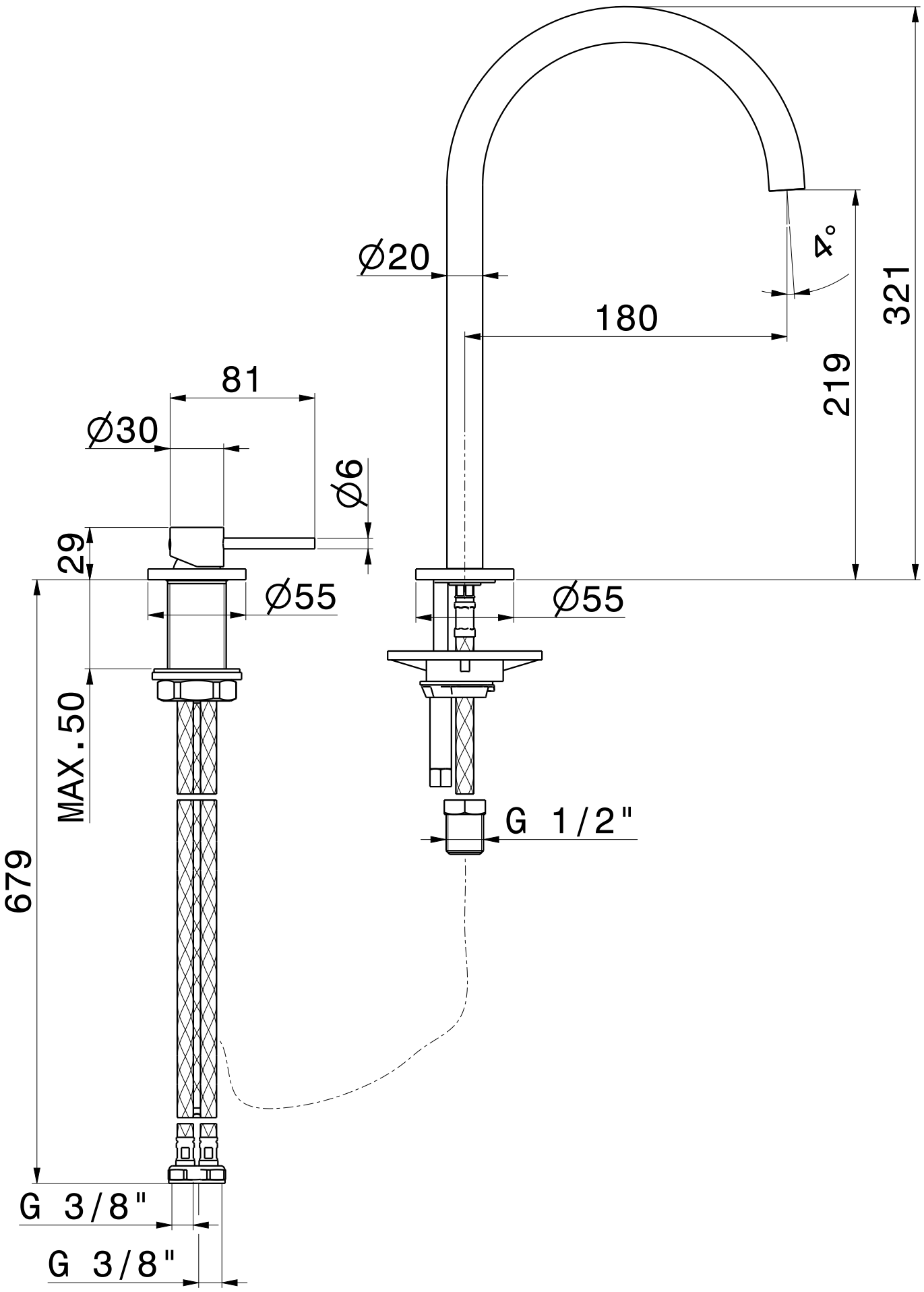
Ø20
180
4°
321
219
81
Ø30
Ø6
29
Ø55
Ø55
MAX.50
G 1/2"
679
G 3/8"
G 3/8"