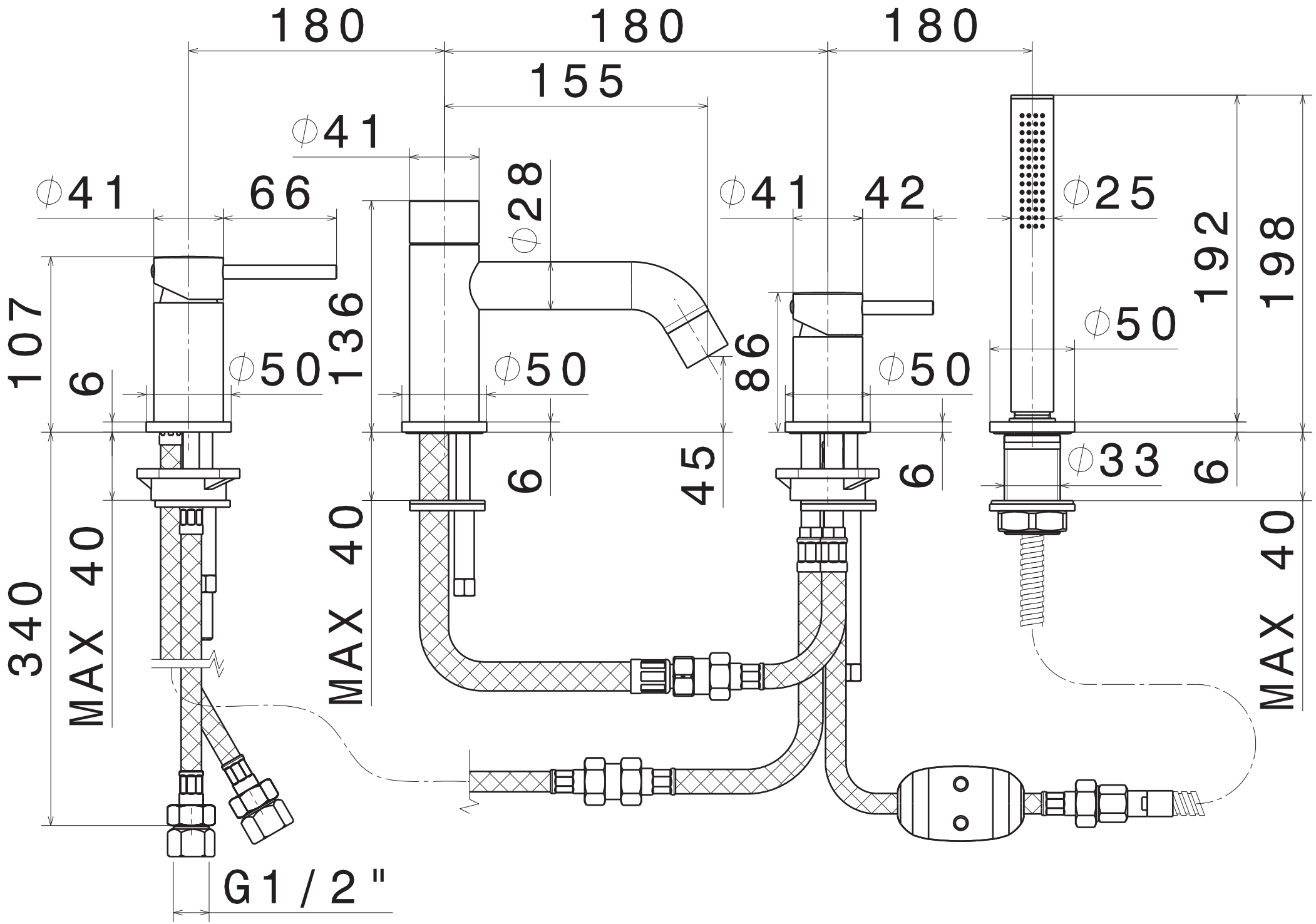
180
180
180
155
⌀41
⌀41
66
⌀28
⌀41
42
⌀25
192
198
107
6
⌀50
136
⌀50
86
⌀50
⌀50
6
45
6
⌀33
6
340
MAX 40
MAX 40
MAX 40
G1/2"