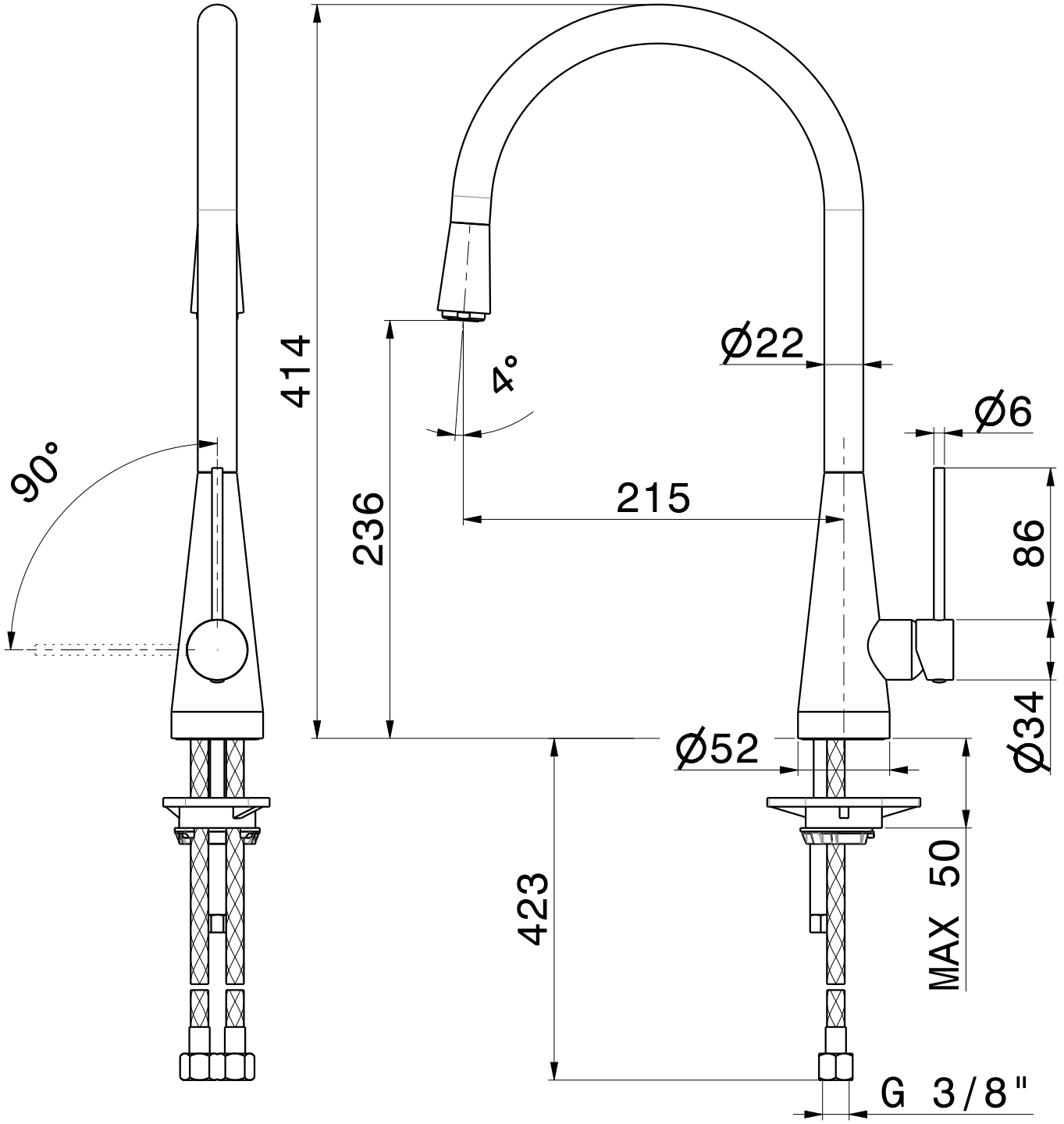
90°
414
236
4°
215
Ø22
Ø6
86
Ø34
Ø52
423
MAX 50
G 3/8"