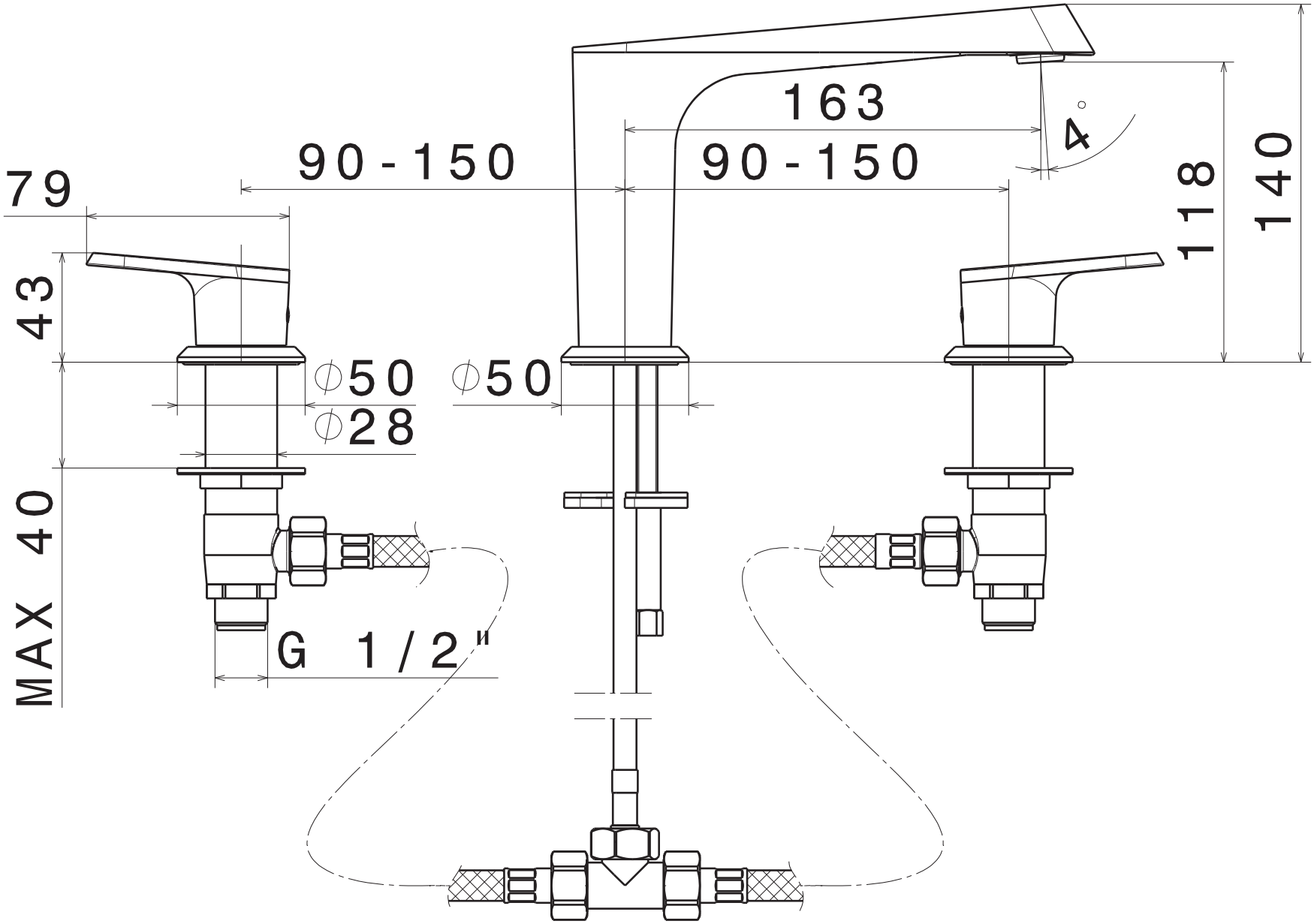
163
4°
90-150
90-150
79
118
140
43
⌀50
⌀50
⌀28
MAX 40
G 1/2"