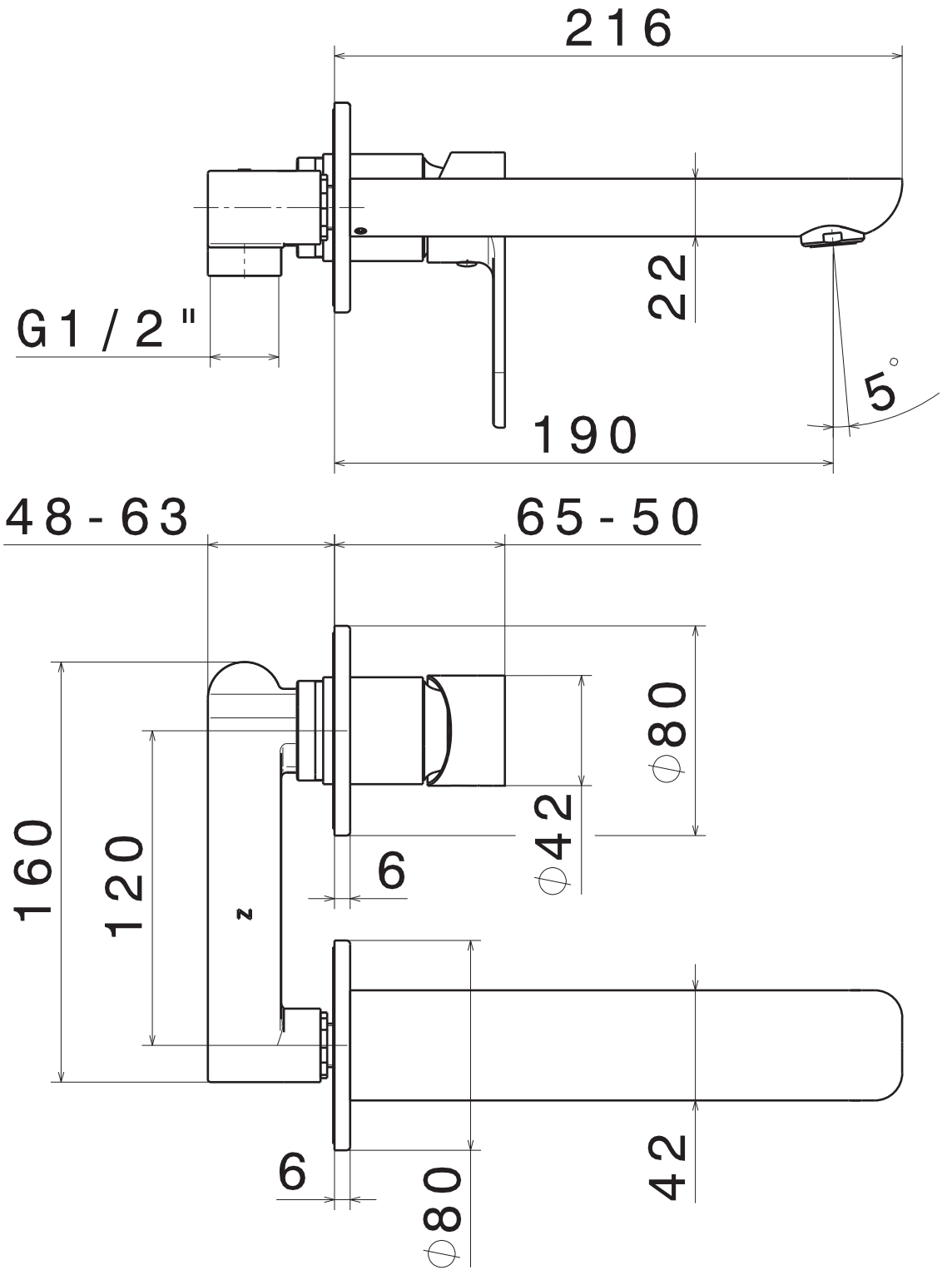
216
22
G1/2"
5°
190
48-63
65-50
ϕ80
ϕ42
160
120
6
6
ϕ80
42