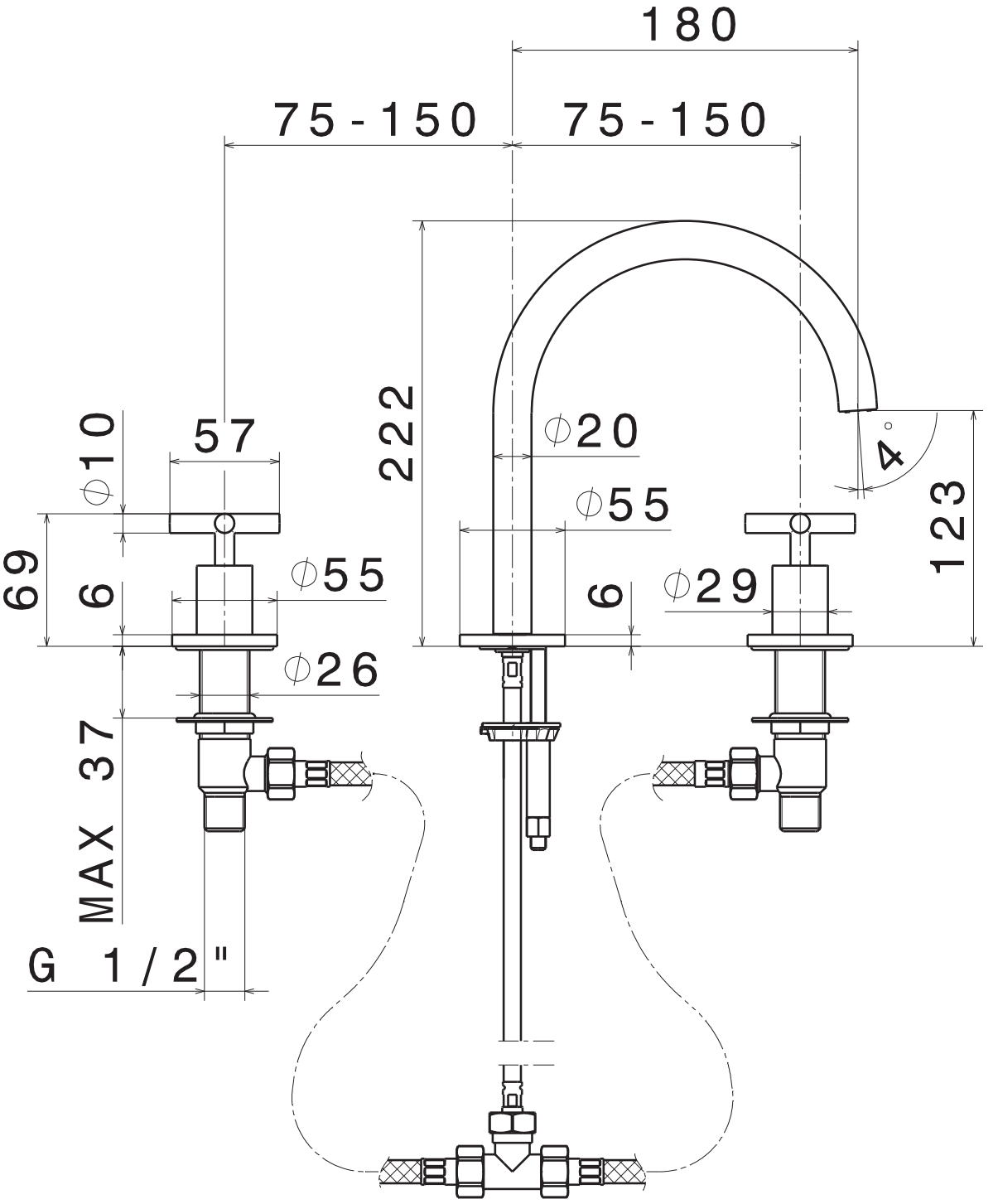
180
75 - 150
75 - 150
222
57
ϕ10
ϕ20
ϕ55
4°
123
69
6
ϕ55
6
ϕ29
ϕ26
37
MAX
G 1/2"