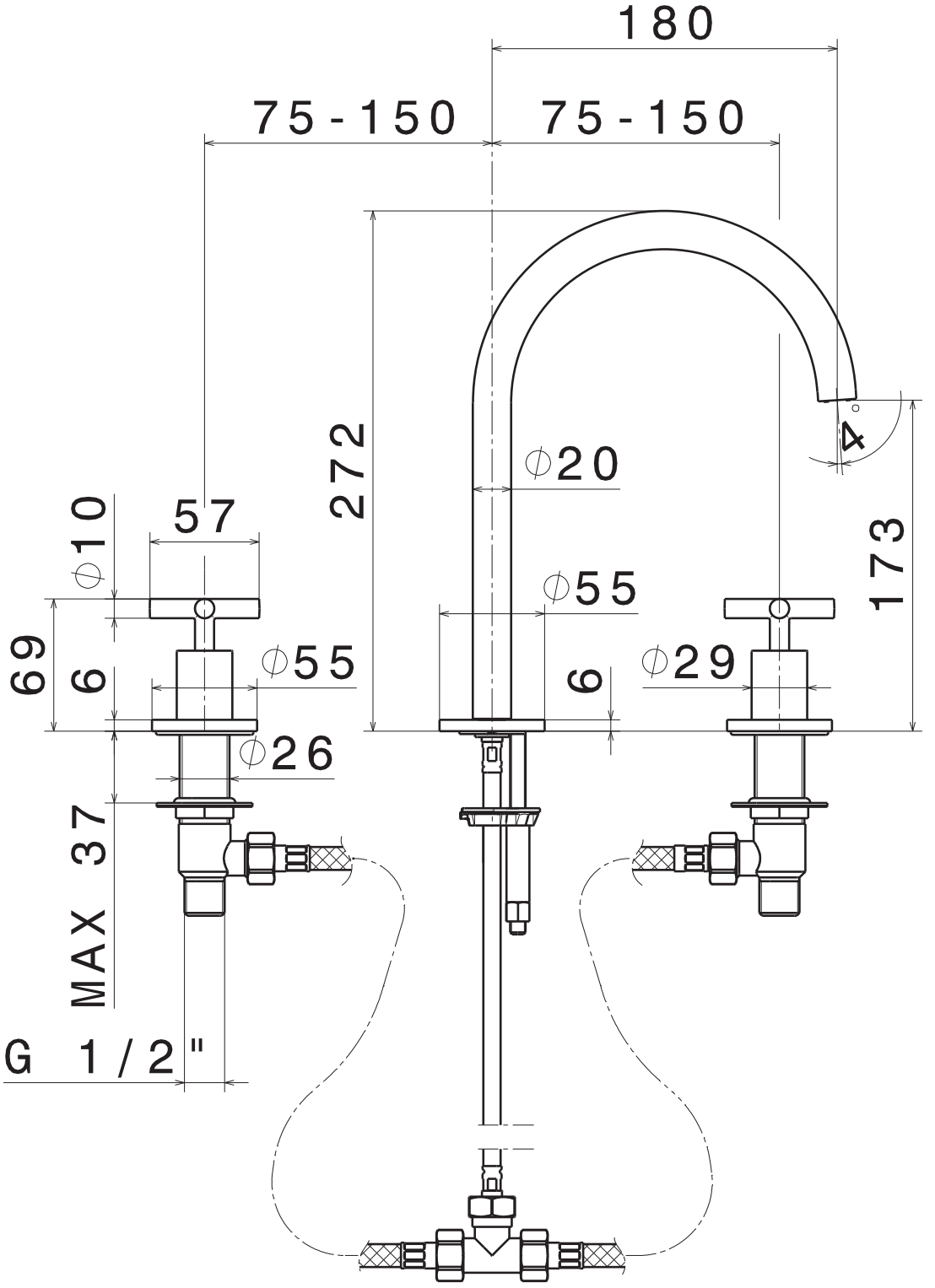
180
75-150
75-150
272
⌀20
4°
173
57
⌀10
69
6
⌀55
⌀55
6
⌀29
⌀26
37
MAX
G 1/2"