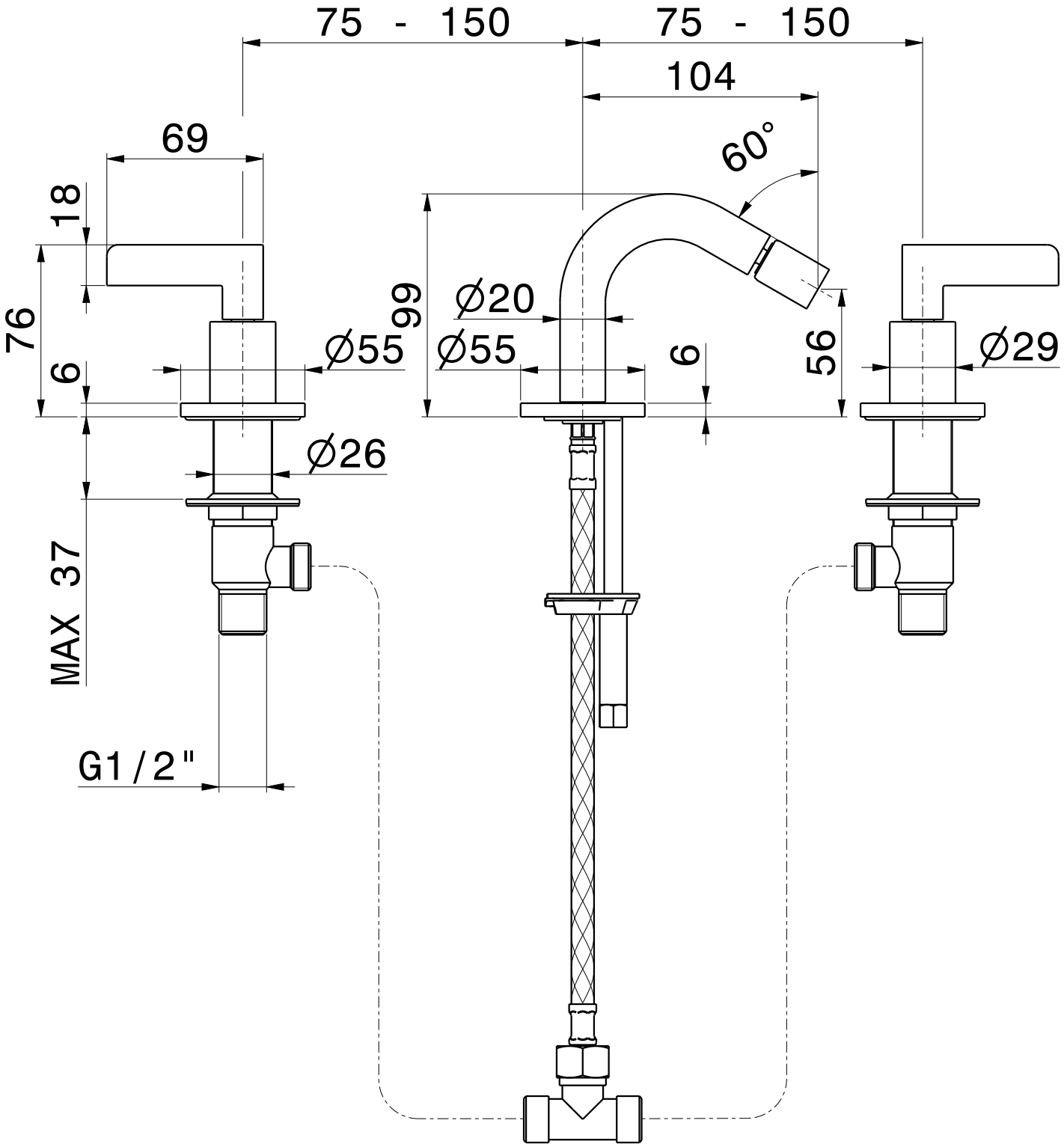
75 - 150
75 - 150
104
69
60°
18
76
6
99
Ø20
Ø55
Ø55
6
56
Ø29
Ø26
MAX 37
G1/2"