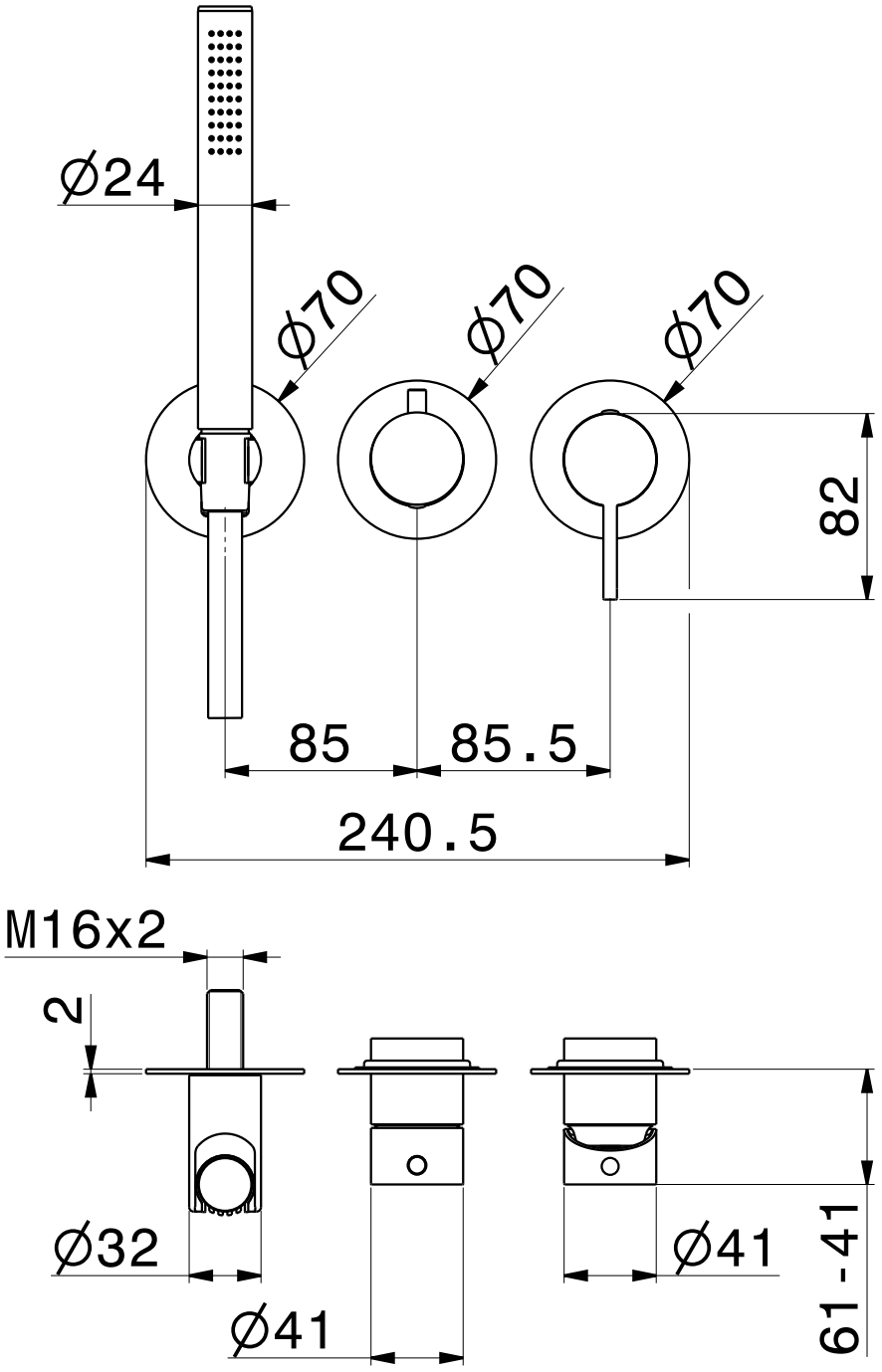
Ø24
Ø70
Ø70
Ø70
82
85
85.5
240.5
M16x2
2
Ø32
Ø41
Ø41
61-41

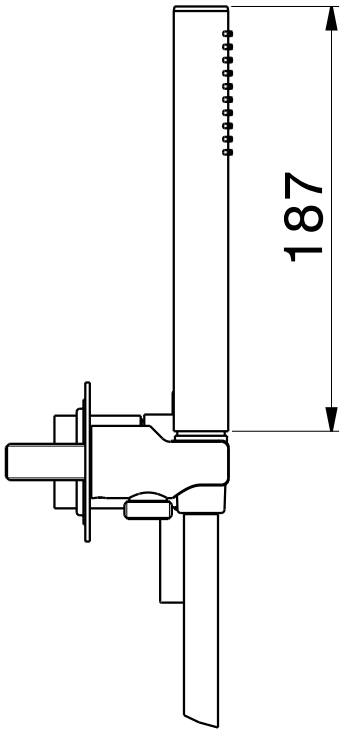
187