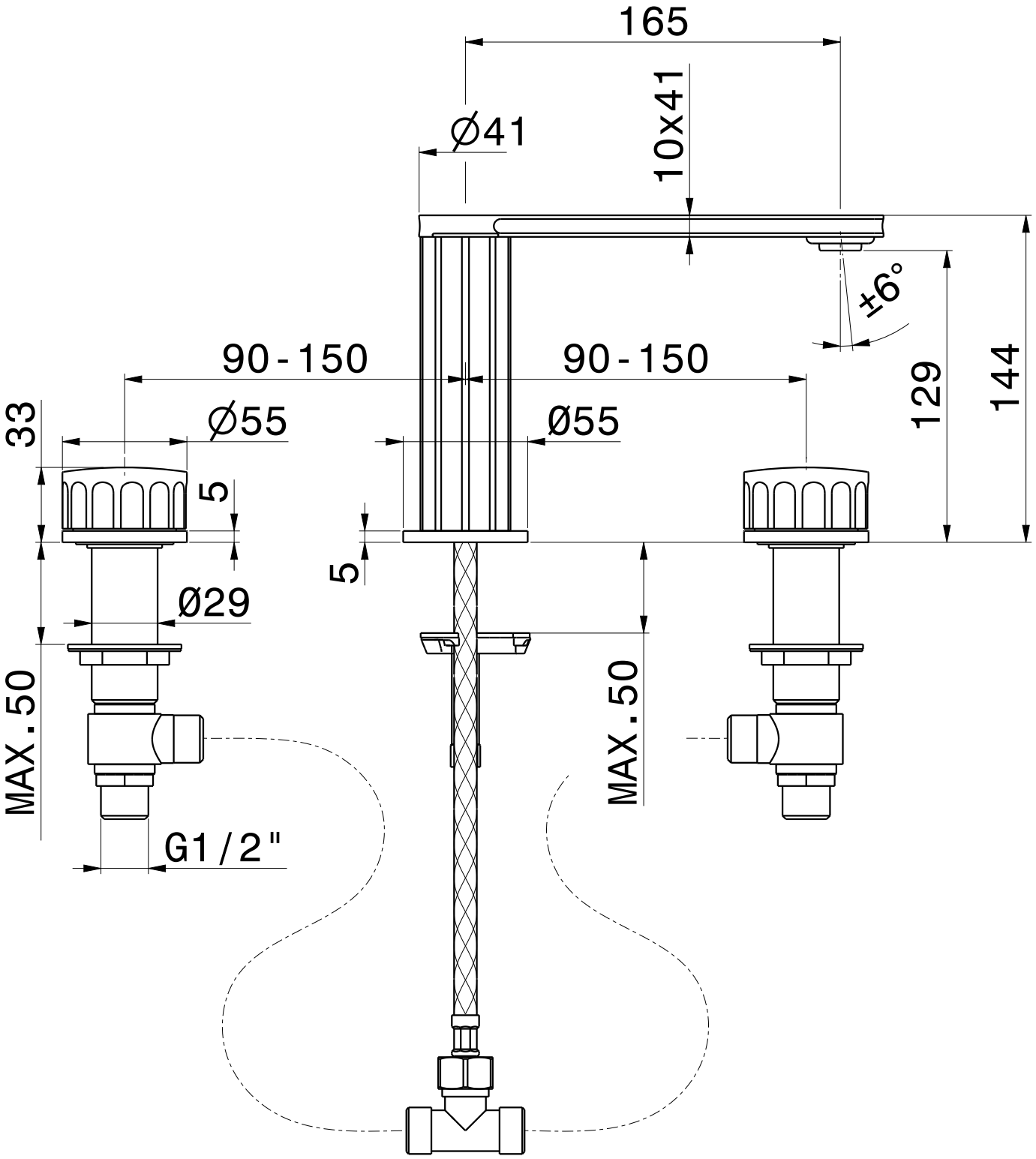
165
10x41
Ø41
±6°
90-150
90-150
129
144
33
Ø55
Ø55
5
5
Ø29
MAX.50
MAX.50
G1/2"