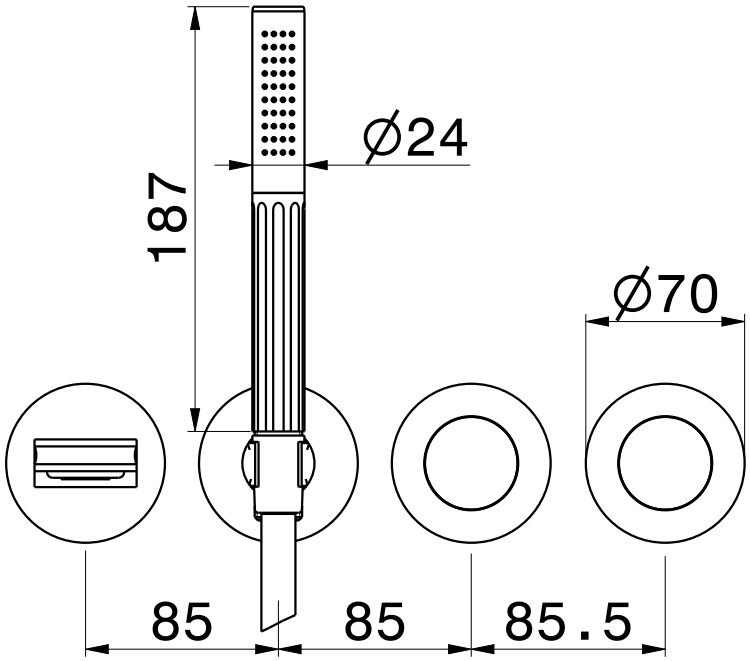
187
∅24
∅70
85
85
85.5

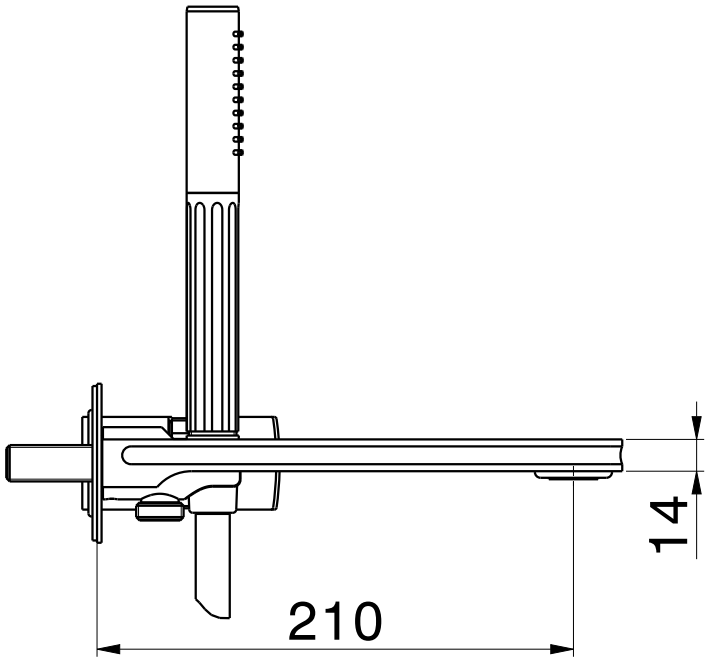
14
210

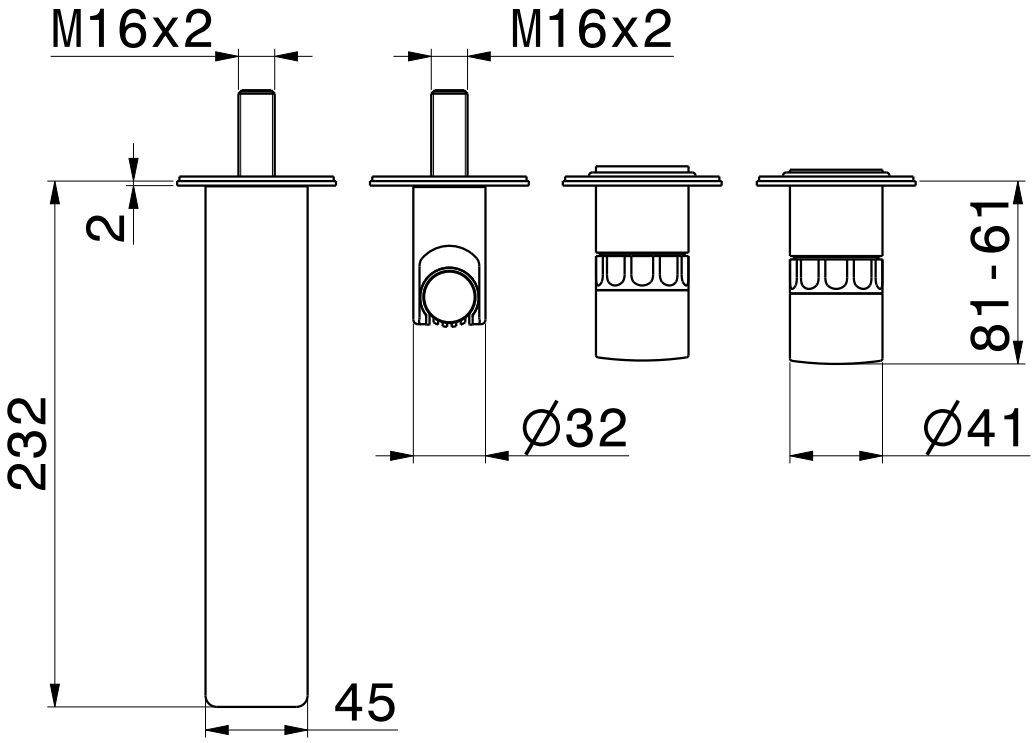
M16x2
M16x2
2
232
45
∅32
81 - 61
∅41