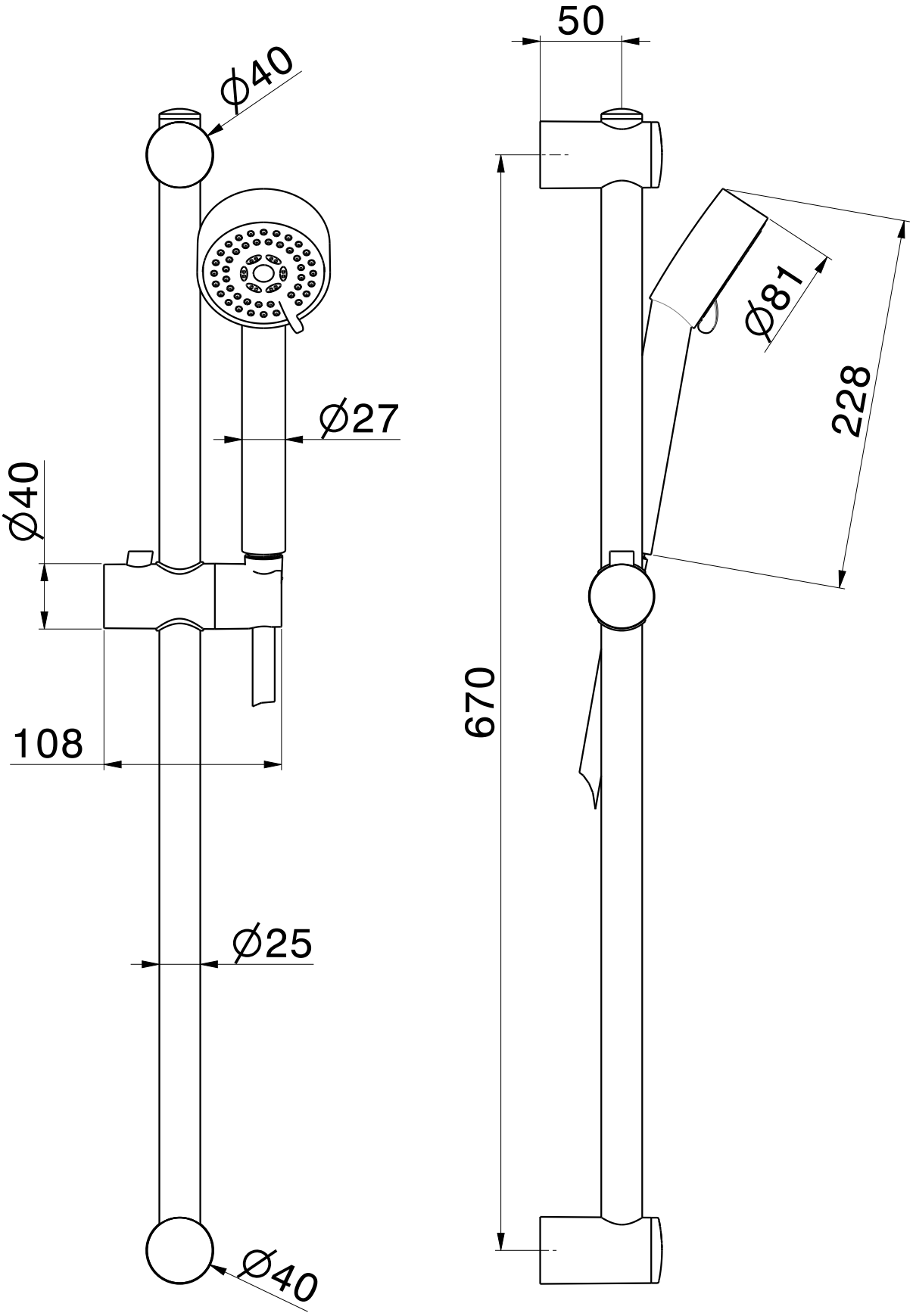
Ø40
Ø27
Ø40
108
Ø25
Ø40
50
Ø81
228
670