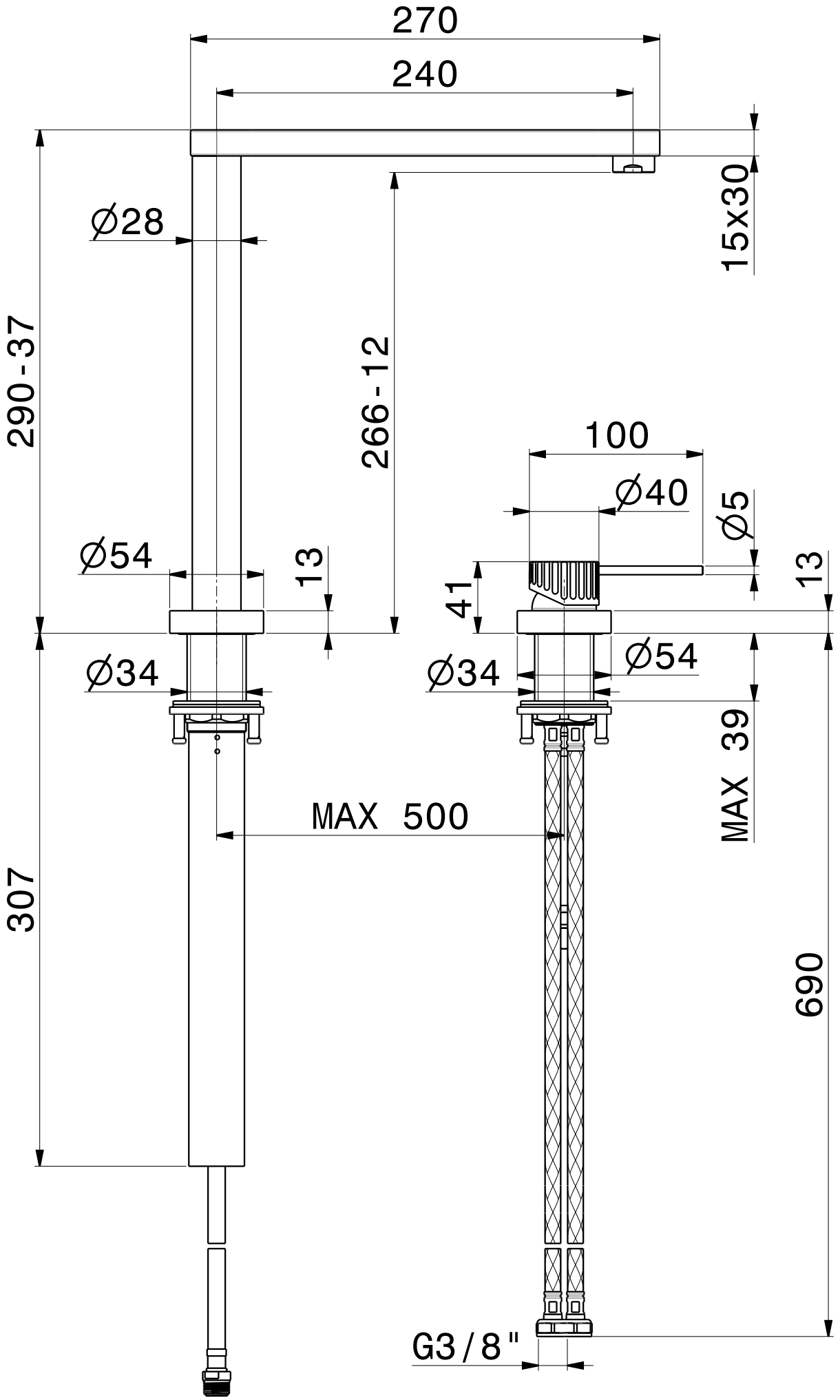
270
240
15x30
Ø28
290-37
266-12
100
Ø40
Ø5
Ø54
13
41
13
Ø34
Ø34
Ø54
39
MAX
MAX 500
307
690
G3/8"