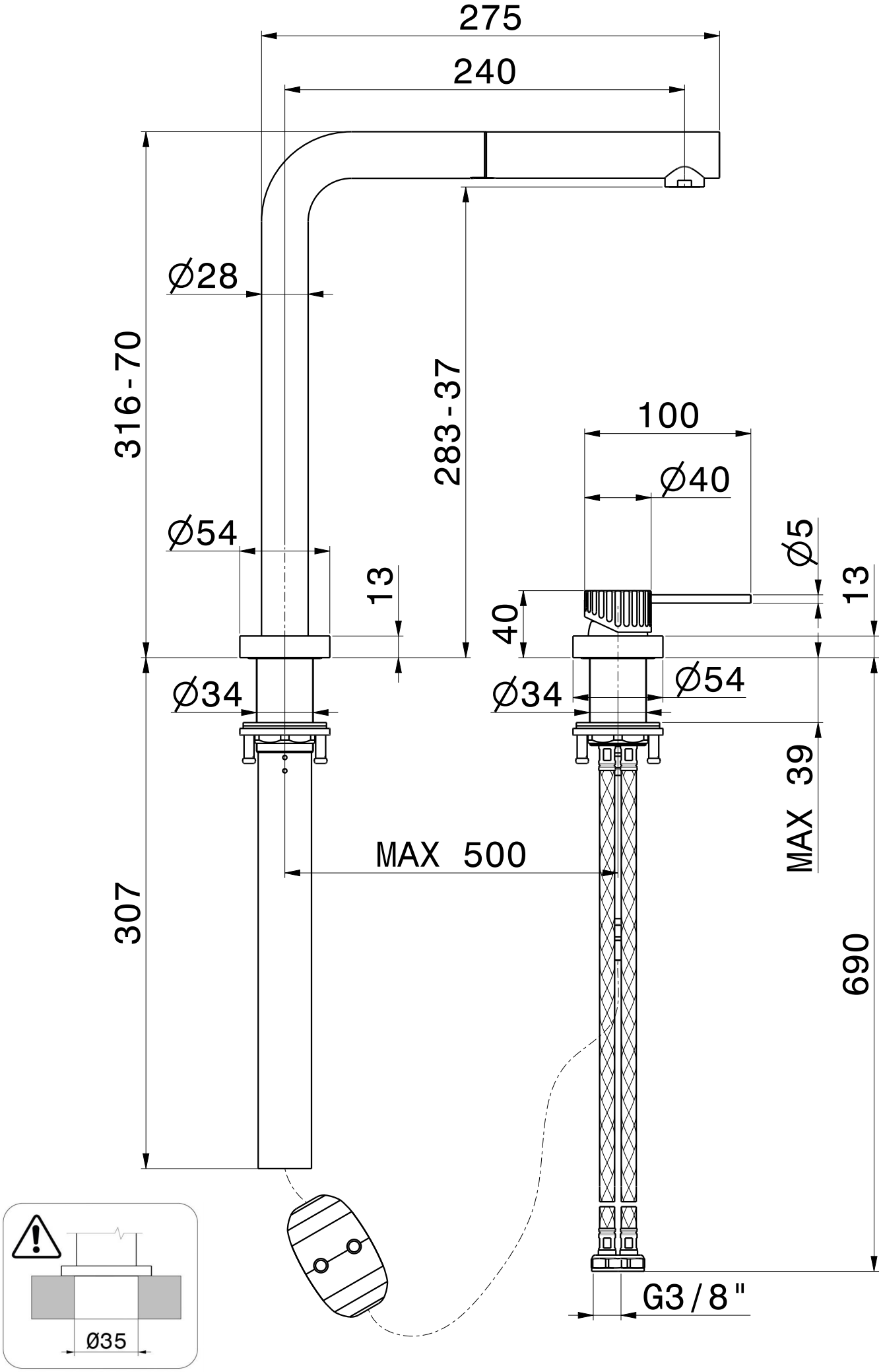
275
240
Ø28
316-70
283-37
100
Ø40
Ø5
Ø54
13
13
40
Ø34
Ø34
Ø54
39
MAX
MAX 500
307
690
G3/8"
Ø35