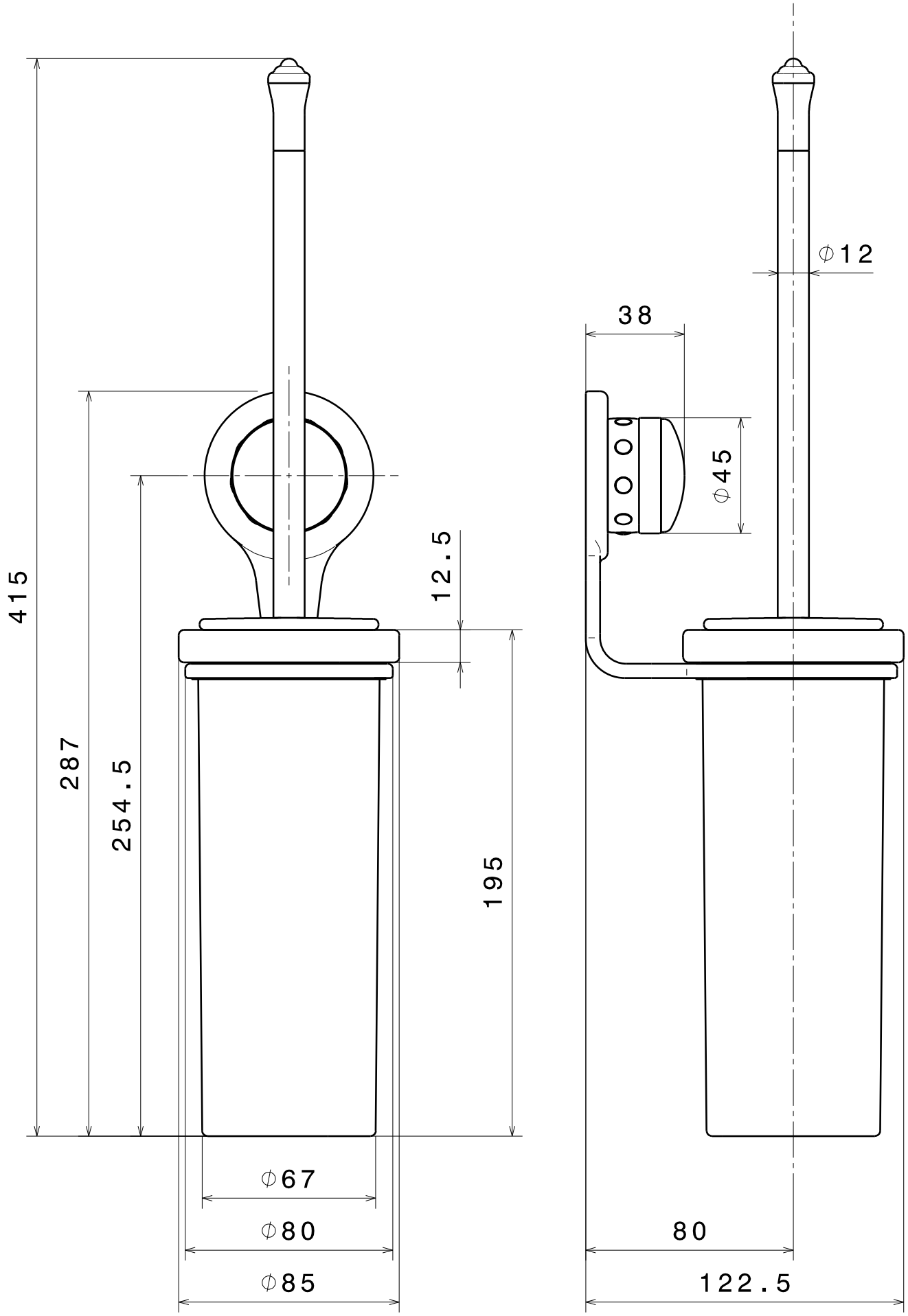


DELUXE PRESTIGE '68315'