newform | personalità italiana

BLINK CHIC

Art. 71000

Gruppo lavabo 3 fori senza scarico. Attacco piantana da 1/2". Bocca bassa.

3-hole basin group without pop-up waste set. 1/2" T piece. Short spout.

FINITURE DISPONIBILI | *AVAILABLE FINISHES*

- 21.018 cromo / *chrome*
- 01.093 nero opaco / *matt black*
- 31.023 bronzo spazzolato / *brushed bronze*
- 31.028 cromo spazzolato / *brushed chrome*
- 58.061 PVD rame bronzato / *copper bronze*
- 58.063 PVD canna di fucile / *gun metal*
- 61.020 oro lucido / *glossy gold*
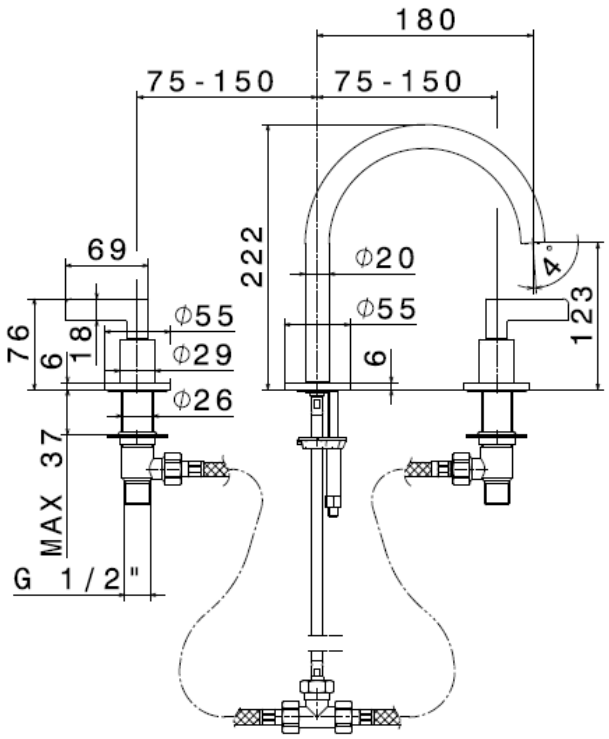
DISEGNO TECNICO | *TECHNICAL DRAWING*