newform | personalità italiana

EXTRO

Art. 69328

Gruppo miscelatore monocomando a parete per lavabo, completo di parte incasso, senza scarico.

Basin group consisting of: single-lever wall mixer with concealed parts, without pop-up waste set.

FINITURE DISPONIBILI | *AVAILABLE FINISHES*

21.018
cromo / *chrome*
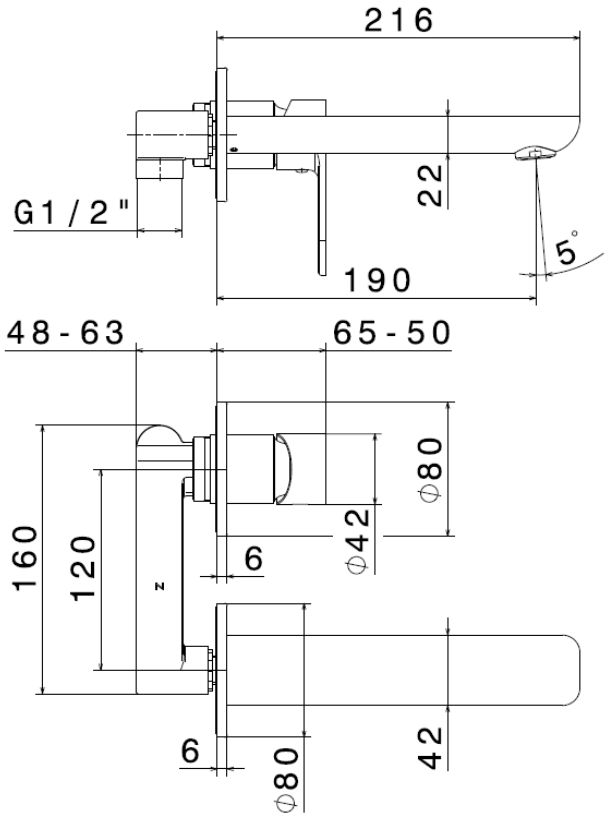
DISEGNO TECNICO | *TECHNICAL DRAWING*