– newform | personalità italiana

MINI-X

Art. 61308

Miscelatore monocomando per lavabo senza scarico da 1" 1/4 . Flessibili di alimentazione F 3/8".

Single-lever basin mixer without pop up waste set. 3/8" female connection hoses

FINITURE DISPONIBILI | *AVAILABLE FINISHES*

21.018
cromo / *chrome*

31.028
cromo spazzolato /
brushed chrome

01.093
nero opaco /
matt black

01.014
bianco opaco /
matt white
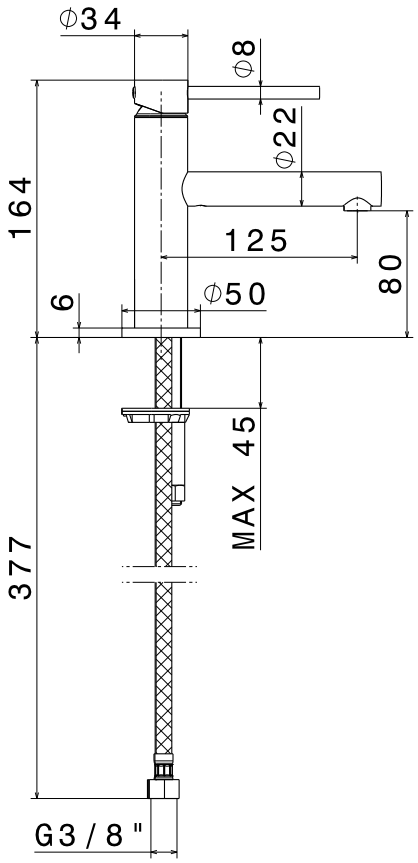
DISEGNO TECNICO | *TECHNICAL DRAWING*