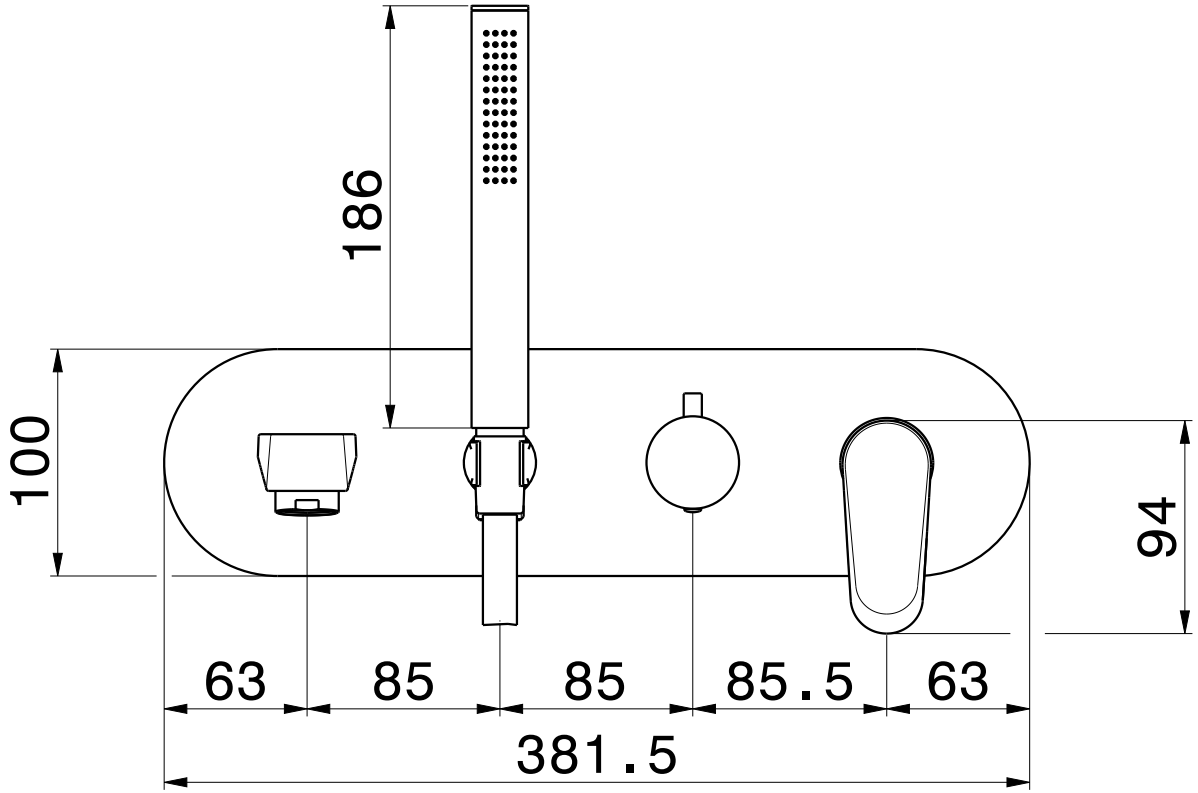
186
100
94
63
85
85
85.5
63
381.5

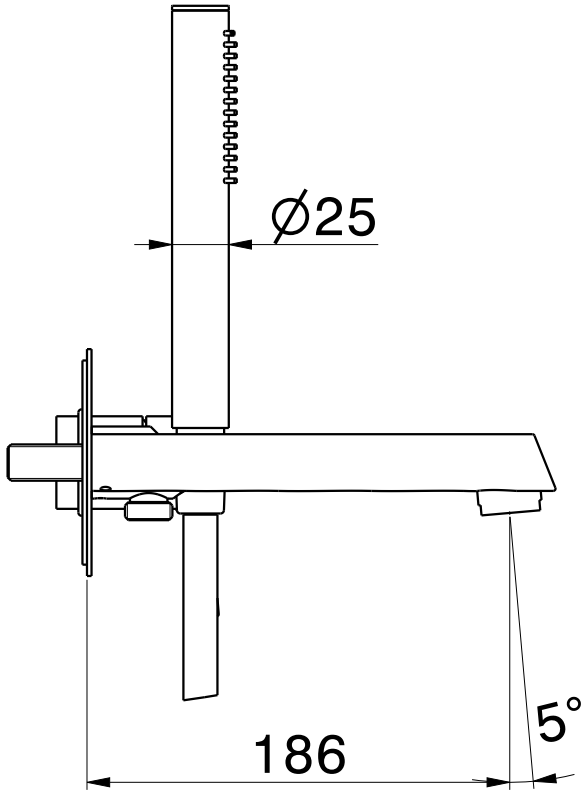
∅25
186
5°

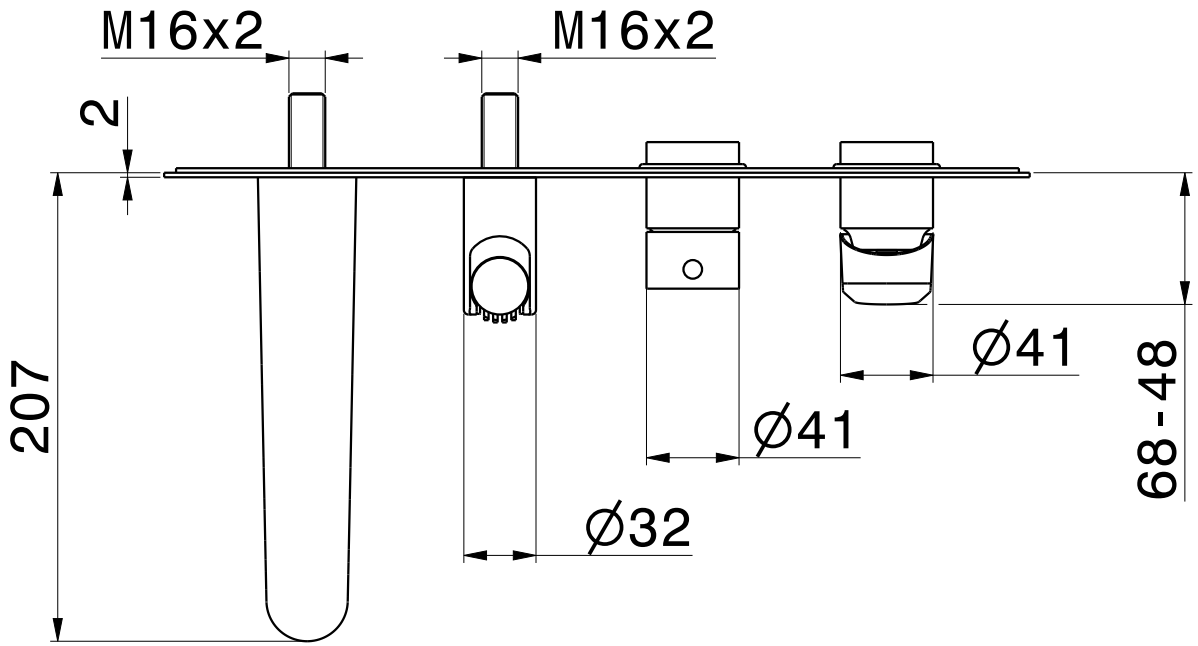
M16x2
M16x2
2
207
∅41
∅41
68-48
∅32

NIO '68972E'