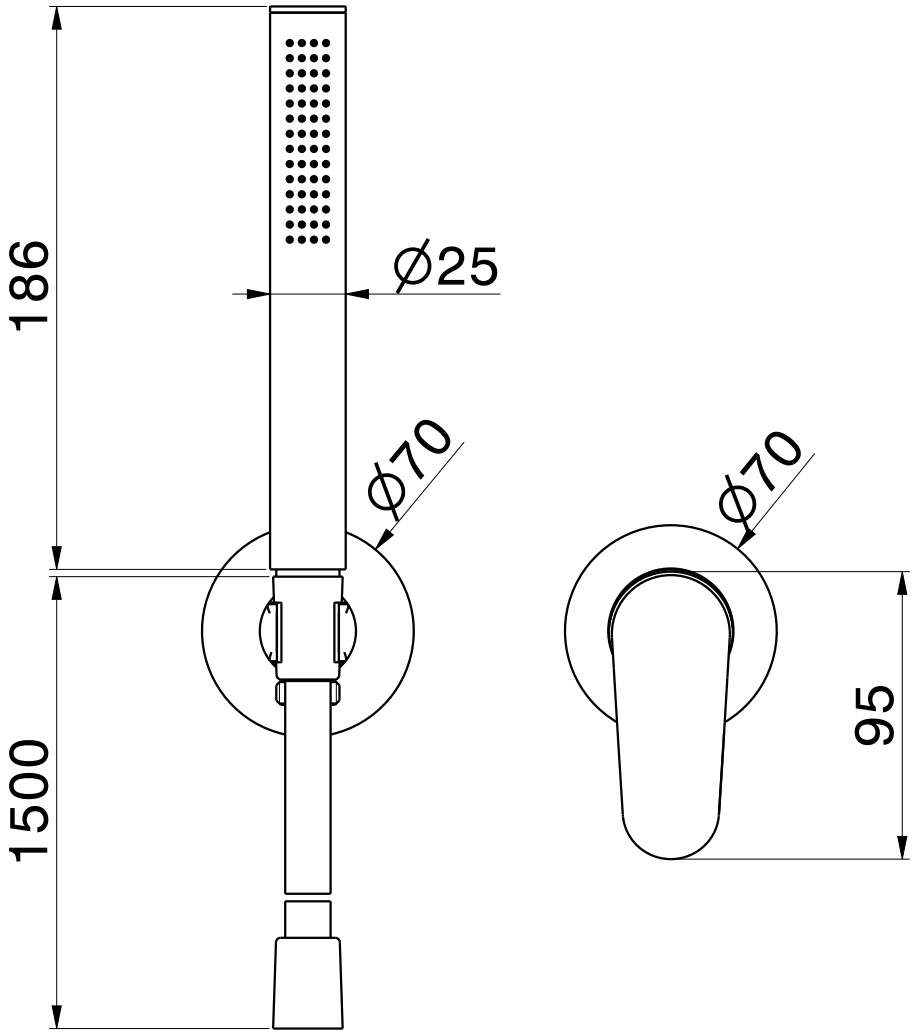

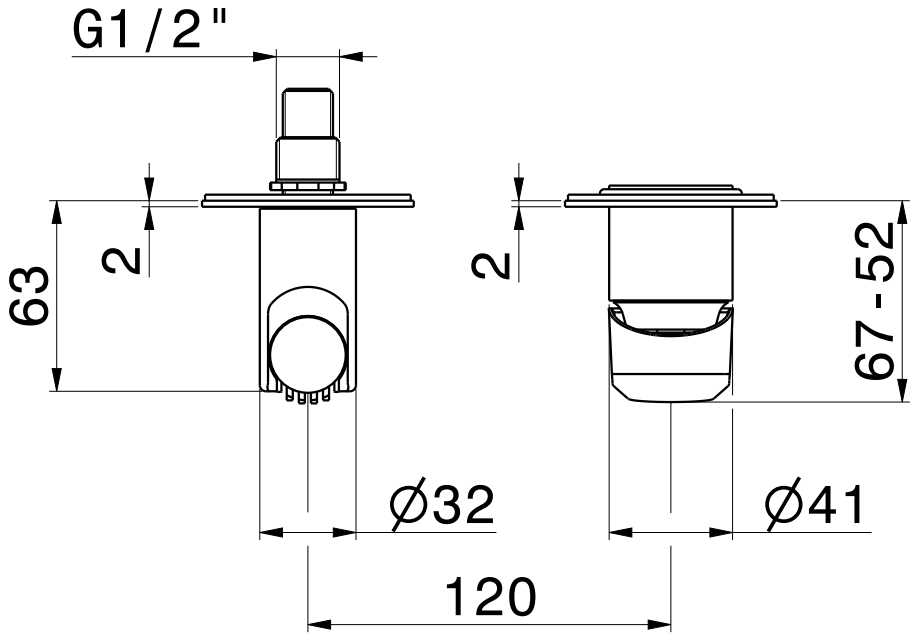

NIO '68976E'