newform

SENSITIVE

istruzioni
instructions
instructions de montage
Bedienungsanleitung
instrucciones
инструкции
instruktioner
使用说明
تعليمات

66705

66706

66707

66708

IT AVVERTENZE PER L' USO E LA MANUTENZIONE

- Il presente manuale è parte integrante del prodotto.
- E' necessario conservarlo in buono stato e per tutto il ciclo di vita del prodotto.
- Vi consigliamo di leggere attentamente il presente manuale e tutte le disposizioni ivi contenute prima di utilizzare e installare il prodotto.
- L'installazione dovrà essere effettuata da personale qualificato, conformemente ai regolamenti in vigore.
- Per tutti gli articoli da incasso, testare l'impianto (entrate/uscite), prima di completare il rivestimento esterno.
- Il costruttore declina ogni responsabilità in caso di utilizzazione del prodotto con finalità diverse da quelle previste.
- Non disperdere resti di imballaggio nell'ambiente.
- Non creare ostacoli al passaggio dell'acqua.
- Evitare, in ogni caso, l'utilizzo di spugne metalliche o abrasive o di detergenti o prodotti abrasivi che potrebbero danneggiare le superfici.
- Soprattutto nel caso di nuove installazioni, onde evitare che impurità o detriti possano giungere all'interno della rubinetteria dando origine a problemi di funzionamento, spurgare l'impianto prima di mettere in esercizio i prodotti.
- Pulire esclusivamente con acqua e sapone. Risciacquare abbondantemente e asciugare con un panno morbido.
- Si consiglia, per una più lunga durata del miscelatore e della cartuccia, l'installazione di rubinetti filtro a monte del miscelatore.

EN WARNINGS FOR THE USE AND MAINTENANCE

- This manual is an integral part of the product.
- Keep it in good conditions and at hand throughout product's life.
- We recommend reading carefully this manual and all the instructions contained before using and installing the product.
- The installation should be made by qualified staff in compliance with regulations in force.
- As concerns the built-in items, test the system (inlets/ outlets) before completing the external covering.
- The manufacturer is not liable in case of use of the product with purposes other than those provided for.
- Do not leave the residues of the packaging in the home environment.
- Do not hinder the water flow.
- Totally avoid using metallic or abrasive sponges and detergents or abrasive products in order not to damage the surfaces.
- Especially with new installations, in order to prevent impurities or debris penetrating into the tap and causing working problems, purge the system before activating the mixer.
- Clean only with water and soap. Carefully rinse and dry with a soft cloth.
- In order to maintain the mixer and its cartridge in the best and long-lasting conditions, we suggest to fit under-top valves with filter.

FR AVERTISSEMENTS POUR L'UTILISATION ET ENTRETIEN

- Ce manuel est une partie intégrante du produit.
- Il faut le conserver en bon état et à portée pendant tout le cycle de vie du produit.
- Nous conseillons de lire attentivement ce manuel et toutes les consignes qui s'y trouvent avant d'utiliser et d'installer le produit.
- L'installation devra être effectuée par du personnel qualifié et conformément aux réglementations en vigueur.
- En cas de tous les articles à encastrer, tester le système (entrées/sorties) avant de terminer le revêtement externe.
- Le constructeur décline toute responsabilité en cas d'utilisation du produit dans des buts différents de ceux prévus.
- Ne pas abandonner les résidus de l'emballage dans l'environnement domestique.
- Ne pas faire obstacle au passage de l'eau.
- Éviter absolument d'utiliser des éponges métalliques ou abrasives et des détergents ou produits abrasifs afin de ne pas abîmer les surfaces.
- Surtout en cas de nouvelles installations, et afin d'éviter que des impuretés ou des débris arrivent à l'intérieur du robinet et causer des problèmes de fonctionnement, purger le système avant d'activer les produits.
- Nettoyer uniquement à l'eau et au savon. Rincer soigneusement et sécher avec un chiffon doux.
- On conseille, pour une plus longue durée du mitigeur et de la cartouche, l'installation de robinets filtre sur les flexibles/tuyaux de raccordement.

DE HINWEISE FÜR DIE VERWENDUNG UND REINIGUNG

- Das vorliegende Handbuch ist Bestandteil des Produktes.
- Es soll im Handbereich und in perfektem Zustand während des ganzen Lebenszyklus des Produktes aufbewahrt werden.
- Es ist empfehlenswert, das vorliegende Handbuch und alle darin enthaltenen Informationen sorgfältig zu lesen, bevor das Produkt zu montieren und anzuwenden.
- Die Montage soll von Fachpersonal unter Beachtung der gültigen Vorschriften durchgeführt werden.
- Bei allen Einbauartikeln ist es ratsam, dass man die Anlage auf korrekte Funktionstätigkeit überprüft (Eingänge/Ausgänge) überprüft, bevor man die externe Verkleidung vervollständigt.
- Der Hersteller lehnt jegliche Verantwortung für die unsachgemässe Verwendung des produktes ab.
- Keine Rückstände der Verpackung im haushaltsbereich unbewacht lassen.
- Die Wasserdurchgänge nicht verstopfen.
- Keine Metall- bzw. Abrasive schwammen, Reinigungsmittel und Schleifmittel verwenden, um zu vermeiden, dass die Oberfläche beschädigt wird.
- Vorallem, wenn es sich um neue Installationen handelt sollte man, bevor man die neuen Produkte in Betrieb nimmt, die Anlage reinigen, um zu verhindern, dass Verunreinigungen und Ablagerungen in die Armaturen gelangen, welche Funktionsstörungen verursachen könnten.
- Nur mit Wasser und Seife reinigen, sorgfältig ausspülen und mit einem weichen Tuch austrocknen.
- Zu einer längeren Dauer des Mischers und der Kartusche, wird es empfohlen, Untertisch-Filterhähne zu installieren.

ES ADVERTENCIAS PARA EL USO Y MANUTENCIÓN

- El presente manual es parte integrante del producto.
- Es necesario guardar el manual en buen estado y durante todo el ciclo de vida del producto.
- Les aconsejamos que lean con cuidado el presente manual y todas las disposiciones contenidas antes de utilizar e instalar el producto.
- La instalación tendrá que ser efectuada por personal calificado conformemente a los reglamentos en vigor.
- Antes de finalizar el revestimiento exterior, ensayen la instalación (entradas / salidas) de todos los artículos por empotrar.
- El constructor declina todo tipo de responsabilidad en caso de utilización del producto con finalidades diferentes de aquellas previstas.
- No tiren los restos de los embalajes al medio ambiente.
- No creen obstáculos de ninguna forma el pasaje de agua.
- Eviten, de todas formas, la utilización de esponjas metálicas o abrasivas o detergentes o productos abrasivos que podrían perjudicar las superficies.
- Sobre todo en caso de nuevas instalaciones, para evitar que impurezas o residuos puedan alcanzar el interior del grifo causando problemas de funcionamiento, purgar la instalación antes de poner en funcionamiento el producto.
- Limpien exclusivamente con agua y jabón. Enjuaguen abundantemente y sequen con un trapo limpio.
- Se recomienda, para una mayor duración del mezclador y su cartucho, la instalación de filtros agua arriba del mezclador.

RU РЕКОМЕНДАЦИИ ПО ЭКСПЛУАТАЦИИ И ТЕХНИЧЕСКОМУ ОБСЛУЖИВАНИЮ

- Данное руководство является неотъемлемой частью изделия.
- Необходимо хранить его в хорошем состоянии на протяжении всего срока службы изделия.
- Мы рекомендуем внимательно прочитать это руководство и все содержащиеся в нем инструкции перед использованием и установкой изделия.
- Установка должна выполняться квалифицированным персоналом в соответствии с действующими правилами.
- Необходимо протестировать работу системы входа/выхода воды всех встроенных элементов до завершения внешней отделки.
- Производитель снимает с себя всякую ответственность в случае использования продукта в целях, отличных от предусмотренных.
- Не выбрасывайте упаковку в окружающую среду.
- Не создавайте препятствий потоку воды.
- Избегайте использования металлических или абразивных губок или абразивных моющих средств, которые могут повредить поверхности.
- Попадания грязи или посторонних предметов в смесители особенно в новых установках, может привести к проблемам функционирования. Прочистите систему перед вводом изделий в эксплуатацию.
- Чистить только водой с мылом. Тщательно промыть и высушить мягкой тканью.
- Чтобы продлить срок службы смесителя и картриджа, мы рекомендуем устанавливать фильтры перед смесителем.

SV VARNINGAR BETRÄFFANDE ANVÄNDNING OCH UNDERHÅLL

- Denna manual är en integrerad del av produkten.
- Den måste förvaras i gott skick och under hela produktens livslängd.
- Det rekommenderas att du noga läser denna manual och alla bestämmelserna i den, innan du använder och installerar produkten.
- Installationen ska utföras av kvalificerad personal i överensstämmelse med gällande förordningar.
- För alla inbyggnadsartiklar måste systemet (ingångar/utgångar) testas, innan den yttre beläggningen slutförs.
- Tillverkaren avsäger sig allt ansvar för användning av produkten i andra syften än de, som förutsetts.
- Kassera inte förpackningsrester i miljön.
- Skapa inte hinder för vattnets passage.
- Undvik, i vilket fall som helst, användning av svampar i metall, eller som skulle kunna nöta, eller nötande rengöringsmedel eller produkter, som skulle kunna skada ytorna.
- Framför allt, vid nya installationer, för att förhindra att smuts eller skräp skulle kunna tränga in på kranarnas insida och ge upphov till problem vid användning, ska systemet tappas ur innan produkten tas i bruk.
- Rengör uteslutande med tvål och vatten Skölj rikligt och torka med en mjuk trasa.
- För att blandaren och patronen ska vara så länge som möjligt, rekommenderas det att du installerar filterkranar ovanför blandaren.

ZH 使用及维护说明

- 本手册是产品完整不可分割的一部分。
- 在产品整个使用寿命期间，请妥善保管手册。
- 使用和安装产品前，请仔细阅读本手册，了解手册全部内容。
- 产品安装必须由具有资质的人员操作，同时遵守现行规章要求
- 外部墙面完成前，所有入墙安装部件均需测试装置（入口/出口）运行
- 如将产品用于制造商规定用途之外的其他用途而造成损失，制造商概不承担任何责任
- 切勿将剩余包装材料丢弃在环境中。
- 切勿阻挡水流通道。
- 无论何种情况，避免使用金属丝海绵、研磨性洗涤剂或产品，以免损伤产品表面
- 尤其是在产品首次安装后，应避免杂质或碎屑进入管道内部，从而造成运行故障，为此，产品运行前应将设备内清洁干净。
- 仅可使用水和肥皂清洁产品。随后用足量清水冲洗，最后再用软布擦干。
- 为使混合器和滤芯能够长期使用，建议将水笼头滤网安装在混合器的上游。

AR تحذيرات الاستخدام والصيانة.

- هذا الدليل جزء لا يتجزأ من المنتج.
- يجب أن يبقى لديك في حالة جيدة وطوال دورة حياة المنتج.
- ننصحك بقراءة هذا الدليل بعناية وجميع الأحكام الواردة فيه قبل استخدام المنتج وتركيبه.
- يجب أن يتم التركيب بالاستعانة بموظفين مؤهلين، بما يتوافق مع اللوائح المعمول بها.
- بالنسبة لجميع العناصر المدمجة، قم باختبار النظام (المداخل/المخارج) قبل استكمال التكسية الخارجية.
- لا تتحمل الشركة المصنعة أي مسؤولية في حالة استخدام المنتج لأغراض أخرى غير تلك المتوقعة منه.
- لا تتخلص من بقايا مواد التعبئة والتغليف في البيئة.
- لا تضع عقبات أمام مرور الماء.
- في أي حال، تجنب استخدام قطع الإسفنج أو المنظفات المعدنية أو الكاشطة أو المنتجات الكاشطة التي قد تتلف الأسطح.
- خاصة في حالة التركيبات الجديدة، ولمنع الشوائب أو الحطام من الوصول إلى داخل الصنابير مما يؤدي إلى حدوث مشاكل في التشغيل، قم بتطهير النظام قبل تشغيل المنتجات.
- نظف المنتج بالماء والصابون فقط. اشطفه جيدًا، وجففه بقطعة قماش ناعمة.
- للحصول على عمر أطول للخلاط والخرطوشة، يوصى بتركيب صنابير مرشحة في اتجاه تيار الخلاط.

66701

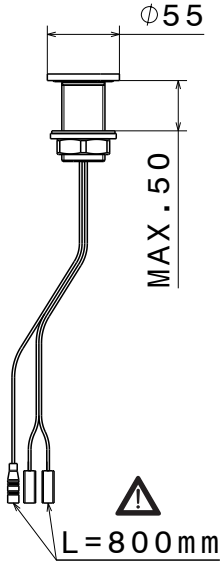
∅55
MAX.50
L=800mm

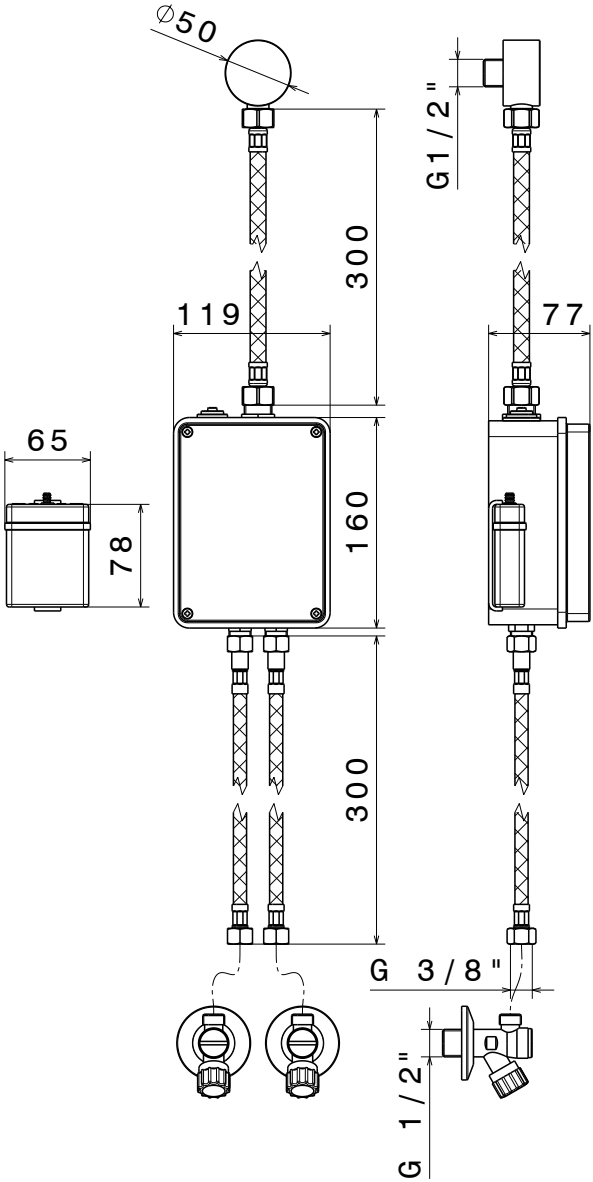
∅50
G1/2"
300
119
77
65
160
78
300
G 3/8"
G 1/2"

66702

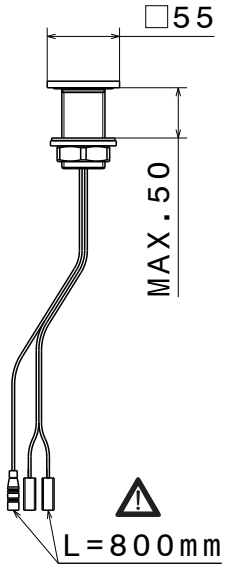
□55
MAX.50
L=800mm

66703

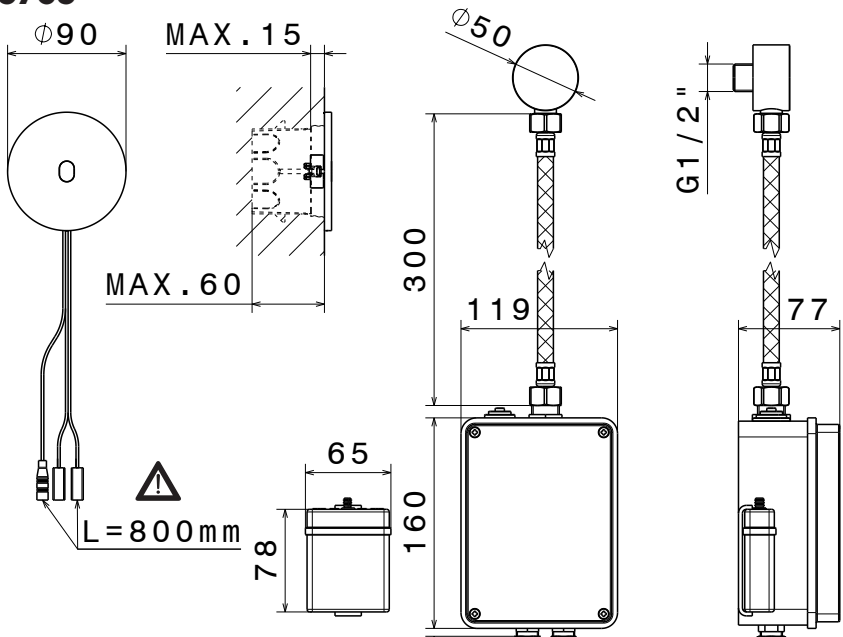
Φ90
MAX.15
MAX.60
L=800mm
Φ50
300
119
65
160
78
G1/2"
77

66704

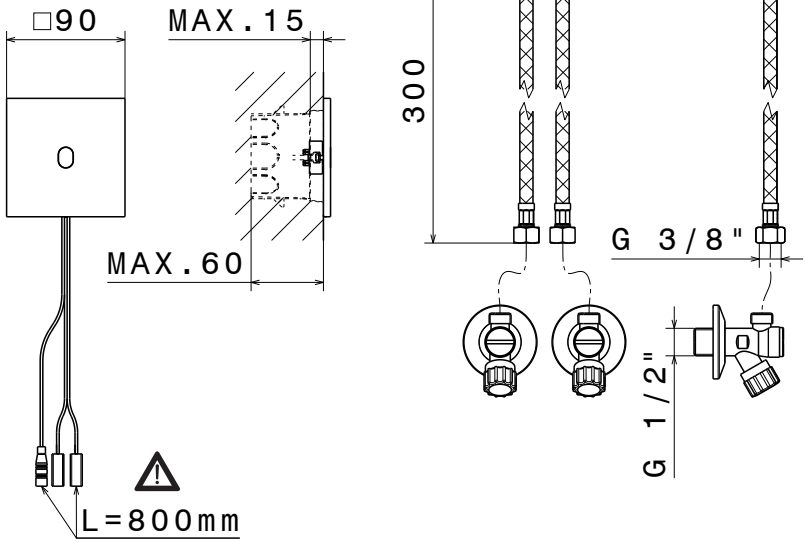
□90
MAX.15
MAX.60
L=800mm
300
G 3/8"
G 1/2"

IT AVVERTENZE PRELIMINARI

- Il porta batterie ha grado di protezione IP67. Tuttavia bisogna evitare di pulire l'involucro contenente i componenti elettrici con acqua o altri detergenti e di metterli in luoghi umidi o a contatto con acqua o liquidi.
- Il porta batterie dev'essere fissato al muro o a un pannello in modo consono e adeguato utilizzando il set di fissaggio fornito con l'articolo.
- L'istallazione deve essere eseguita da personale qualificato nell'osservanza delle norme vigenti.
- Il prodotto e' stato sviluppato nell'osservanza di quanto richiesto dalla normativa europea UNI EN 15091 relativa alla rubinetteria sanitaria ad apertura e chiusura elettronica.

AVVERTENZE PRELIMINARI PER ALIMENTATORE ELETTRICO (CODICE 26470 NON IN DOTAZIONE)

- Assicurarsi che l'impianto elettrico domestico sia provvisto di salvavita.
- Il prodotto non deve essere utilizzato da persone, bambini inclusi, con ridotte capacità fisiche, sensoriali e motorie, o con scarsa esperienza/conoscenza del prodotto stesso, se non sotto la supervisione di persone responsabili per la loro sicurezza.

EN PRELIMINARY WARNINGS

- The battery holder has protection degree IP67. However the casing containing the electrical components should not be washed with water or other detergents and they should not be placed in humid environments or in contact with water or liquids.
- The battery holder is to be fastened on the wall or on a panel in an appropriate and sound way.
- The installation should be made by qualified staff in compliance with rules in force.
- The product was developed in compliance with the requirements of UNI EN 15091 European regulation concerning sanitary taps with electronic opening and closing.

PRELIMINARY WARNINGS FOR TRANSFORMER (CODE 26470 NOT SUPPLIED)

- Make sure the electrical system has the circuit breaker switch.
- The product should not be used by persons, including children, with impaired physical, sensory and motor skills or with inappropriate experience/knowledge of the product itself, unless monitored by persons in charge of their safety.

FR AVERTISSEMENTS PRELIMINAIRES

- Le porte-batteries est de protection IP67. Toutefois il faut éviter de nettoyer l'enveloppe qui contient les composants électriques avec de l'eau ou d'autres détergents et de les mettre dans des endroits humides ou en contact avec eau et liquides.
- Le porte-batterie est fixée au mur ou à un panneau de façon appropriée et utilisant le set de fixation fourni avec l'article.
- L'installation doit être effectuée par du personnel qualifié en conformité avec les normes en vigueur.
- Le produit a été développé en conformité avec la règlementation européenne UNI EN 15091 concernant la robinetterie sanitaire à ouverture et fermeture électronique.

AVERTISSEMENTS PRELIMINAIRES POUR ALIMENTATEUR ELECTRIQUE (CODE 26470 NON FOURNIE)

- Vérifier que le système électrique domestique est muni de disjoncteur.
- Le produit ne doit pas être utilisé par des personnes, y-compris les enfants, avec capacités physiques réduites, sensorielles et motrices, ou avec expérience/connaissance du produit, si ce n'est sous la supervision de personnes responsables de leur sécurité.

DE VORBEREITENDE HINWEISE

- Das Batteriefach hat einen Schutzgrad von IP67. Nichts desto Trotz muss man vermeiden, die Gehäuse, welche diese Bestandteile beinhalten weder mit Wasser oder anderen Reinigungsmitteln zu säubern, noch diese der Feuchtigkeit auszusetzen oder sie in Kontakt mit Wasser oder anderen Flüssigkeiten zu bringen.
- Das Batteriefach muß, unter Verwendung des Befestigungsbausatzes, welcher im Lieferumfang des Artikels enthalten ist, übereinstimmend mit den Anweisungen auf angemessene Art und Weise an einer Wand befestigt werden.
- Die Installation muss unter Berücksichtigung der geltenden Richtlinien von Fachpersonal durchgeführt werden.
- Das Produkt ist entsprechend der vorgeschriebenen, europäischen Richtlinien UNI EN 15091 bezüglich sanitärer Anlagen und Armaturen mit elektronischem Öffnen und Verschließen, entwickelt und verwirklicht worden.

VORBEREITENDE HINWEISE FÜR DAS ELEKTRISCHE SPEISEGERÄT (ARTIKELNR. 26470 NICHT MITGELIEFERT)

- Sich vergewissern, dass die häusliche Stromversorgungsanlage über eine zweckmäßige Sicherung verfügt.
- Das Produkt darf nicht von Personen mit eingeschränkten körperlichen, sensorischen und motorischen Fähigkeiten oder mit unzureichender Erfahrung/Wissen bezüglich eben dieses Produktes verwendet werden, einschließlich Kinder, wenn nicht unter Aufsicht von Personen, die für deren Sicherheit Verantwortung übernehmen.

ES VORBEREITENDE HINWEISE

- El porta-baterías tiene una clase de protección IP67. Sin embargo, la envoltura que contiene los componentes eléctricos no tiene que ser limpiada con agua u otros detergentes y los mismos componentes no tiene que ser guardados en lugares húmedos o en contacto con agua o líquidos.
- El porta-baterías debe ser anclado conforme y adecuadamente en la pared o en un panel con el auxilio del juego de fijación incluido en el suministro del artículo.
- La instalación tiene que ser efectuada por personal calificado al amparo de las normativas vigentes.
- El producto se ha desarrollado al amparo de la normativa europea UNI EN 15091 relativa a la grifería sanitaria con abertura y cierre electrónico.

ADVERTENCIAS PRELIMINARES PARA ALIMENTADOR ELÉCTRICO (CÓDIGO 26470 NO INCLUIDO)

- Asegúrense de que la instalación eléctrica doméstica venga provista de interruptor salvavidas.
- El producto no tiene que ser utilizado por personas, incluso niños, con capacidades físicas, sensoriales y de movimiento reducidas y/o con escasa experiencia/conocimiento del producto sin la supervisión de personas responsables para su seguridad.

RU ПРЕДУПРЕЖДЕНИЯ

- Батарейный отсек имеет степень защиты IP67. Тем не менее, необходимо избегать очистки корпуса, содержащего электрические компоненты, водой или другими моющими средствами и не устанавливать его во влажных местах или в контакте с водой или жидкостями.
- Отсек для батареек должен быть прикреплен к стене или к панели соответствующим способом с помощью крепежного набора, поставляемого с изделием.
- Установка должна выполняться квалифицированным персоналом в соответствии с действующими нормативами.
- Изделие разработано в соответствии с требованиями европейского стандарта UNI EN 15091, касающегося сантехнической арматуры с электронным открытием и закрытием.

ПРЕДУПРЕЖДЕНИЯ, КАСАЮЩИЕСЯ ЭЛЕКТРИЧЕСКОГО БЛОКА ПИТАНИЯ (КОД 26470 НЕ ВХОДИТ В КОМПЛЕКТ ПОСТАВКИ)

- Убедитесь, что домашняя электропроводка оборудована устройством защитного отключения.
- Изделие не должно использоваться детьми и лицами с ограниченными физическими, сенсорными и двигательными возможностями, с небольшим опытом использования или недостаточно ознакомленными без надзора лиц, ответственных за их безопасность.

SV PRELIMINÄRA VARNINGAR

- Batterihållaren har skyddsgrad IP67. Du bör dock undvika att rengöra dosan som innehåller de elektriska komponenterna med vatten eller andra rengöringsmedel och placera dem på fuktiga ställen eller i kontakt med vatten eller vätskor.
- Batterihållaren ska vara fäst vid väggen eller vid en panel på lämpligt och tillrådligt sätt med hjälp av den fästsats som levererats med artikeln.
- Installationen ska utföras av kvalificerad personal som följer gällande föreskrifter.
- Produkten har utvecklats i överensstämmelse med vad som krävs i den europeiska förordningen UNI EN 15091 rörande sanitetskranar med elektronisk öppning och stängning.

PRELIMINÄRA VARNINGAR FÖR NÄTAGGREGAT (KOD 26470 MEDFÖLJER INTE)

- Försäkra dig om att elsystemet i ditt hem är försett med jordfelsbrytare.
- Produkten får inte användas av personer, inklusive barn, med nedsatt fysisk, sensorisk och motorisk förmåga, eller med bristande erfarenhet /kännedom om själva produkten, om de inte står under övervakning av personer, som ansvarar för deras säkerhet.

ZH 初步说明

- 虽然电池盒和变压器都有各自的IP67和IP66级别保护，但还是要避免使用水或其它清洁剂，清理含有电器元件的外壳，不要把将其放在潮湿的地方，不要使其与水或其他液体接触。
- 电池盒和变压器应固定在墙上，或固定在合适的嵌板上，使用商品配带的固定器具。
- 安装应由合格专业人员按照现行规定进行。
- 本产品按照欧洲相关水龙头卫生设备以及电子开关UNI EN15091规则生产。

供电说明 （代碼不提供 26470）

- 确保家用电器设备具有漏电保护器。
- 身体行动不便、有感官及运动障碍者（包括儿童）不应使用本产品，除非有责任人监督以保证他们的安全。

AR تحذيرات أولية

- يتمتع حامل البطاريات بدرجة حماية IP٦٧. ومع ذلك، يجب تجنب تنظيف الحاوية التي تحتوي على المكونات الكهربائية بالماء أو المنظفات الأخرى ويجب تجنب وضعها في أماكن رطبة أو ملامسة للماء أو السوائل.
- يجب تثبيت حامل البطاريات على الجدار أو بلوحة بطريقة مناسبة وكافية باستخدام مجموعة التثبيت المرفقة مع السلعة.
- يجب أن يتم التثبيت بالاستعانة بموظفين مؤهلين وفقًا للوائح المعمول بها.
- تم تطوير المنتج وفقًا لمتطلبات المعيار الأوروبي UNI EN 15091 المتعلق بالصنابير الصحية ذات الفتح والإغلاق الإلكتروني.

تحذيرات أولية بشأن وحدة التغذية الكهربائية (الرمز 26470 غير مرفقة)

- تأكد من أن النظام الكهربائي المنزلي مزود بقاطع دائرة كهربائية.
- يجب عدم استخدام المنتج من قبل الأشخاص، بما في ذلك الأطفال، الذين يعانون من انخفاض المهارات الجسدية والحسية والحركية، أو لديهم القليل من الخبرة/المعرفة بالمنتج نفسه، ما لم يكونوا تحت إشراف الأشخاص المسؤولين عن سلامتهم.

IT

ATTENZIONE

- Regolare la portata e la temperatura agendo sui rubinetti filtro (in dotazione), installati a monte dell'impianto.
- Lunghezza Cavo di alimentazione (grigio) 800mm
- Lunghezza Cavo in uscita (faston rosso/nero) 800mm

EN

WARNING

- Adjust the flow rate and temperature with stopcocks (enclosed), installed upstream the system.
- Length of supply cable (grey) 800mm
- Length of outlet cable (red/black faston) 800mm

FR

ATTENTION

- Régler le débit et la température avec les robinets d'arrêt (fournis), installés en amont du système.
- Longueur Câble d'alimentation (gris) 800mm
- Longueur Câble en sortie (faston rouge/noir) 800mm

DE

ACHTUNG

- Die Durchflussleistung und die Temperatur einstellen, indem man auf die Filterhähne (im Lieferumfang enthalten) einwirkt, welche der Anlage vorgeschaltet installiert sind.
- Länge des Versorgungskabels (grau) 800mm
- Länge des Kabels am Ausgang (Faston rot/schwarz) 800mm

ES

ATENCIÓN

- Regulen el caudal y la temperatura con el auxilio de las llaves de paso (incluidas en el suministro) instalados arriba de la instalación.
- Largo cable de alimentación (gris) 800mm
- Largo cable de salida (faston rojo/negro) 800mm

RU

ВНИМАНИЕ

- Отрегулируйте пропускную способность смесителя с помощью кранов фильтра (из комплекта поставки), установленных выше по потоку.
- Длина кабеля питания (серый) 800 мм
- Длина выходящего кабеля (красная/черная клемма faston) 800 мм

SV

VARNING

- Justera blandarens kapacitet med de (medföljande) filterkranarna, som installerats ovanför systemet.
- Längd på försörjningskabeln (grå) 800 mm
- Längd på utgångskabeln (faston röd/svart) 800 mm

ZH

注意

- 通过安装在设备上的水龙头过滤器（配备）调节混合器流量。
- 电源线（灰色）长度800mm
- 端子线（红/黑端子）长度800mm

AR

تنبيه

- اضبط معدل تدفق الخلاط من خلال العمل على صنابير المرشح (المرفقة)، المثبتة في الجزء العلوي من النظام.
- طول كابل الطاقة (رمادي) 800 مم
- طول كابل المخرج (مشبك أحمر/أسود) 800 مم

INSTALLAZIONE COMANDO ELETTRONICO REMOTO D'APPOGGIO_ INSTALLATION OF COUNTER ELECTRONIC REMOTE CONTROL_INSTALLATION COMMANDE INFRAROUGE D'APPUI_INSTALLATION VON INFRAROT-STÜTZFERNBEDIENUNG_INSTALACIÓN MANDO INFRARROJO DE APOYO_ **ДИСТАНЦИОННЫЙ ЭЛЕКТРОННЫЙ БЛОК УПРАВЛЕНИЯ НА ОПОРНОЙ ПОВЕРХНОСТИ_ ELEKTRONISK FJÄRRKONTROLL_** 支撑架上电子控制器_ **دعم وحدة التحكم الإلكتروني عن بُعد**

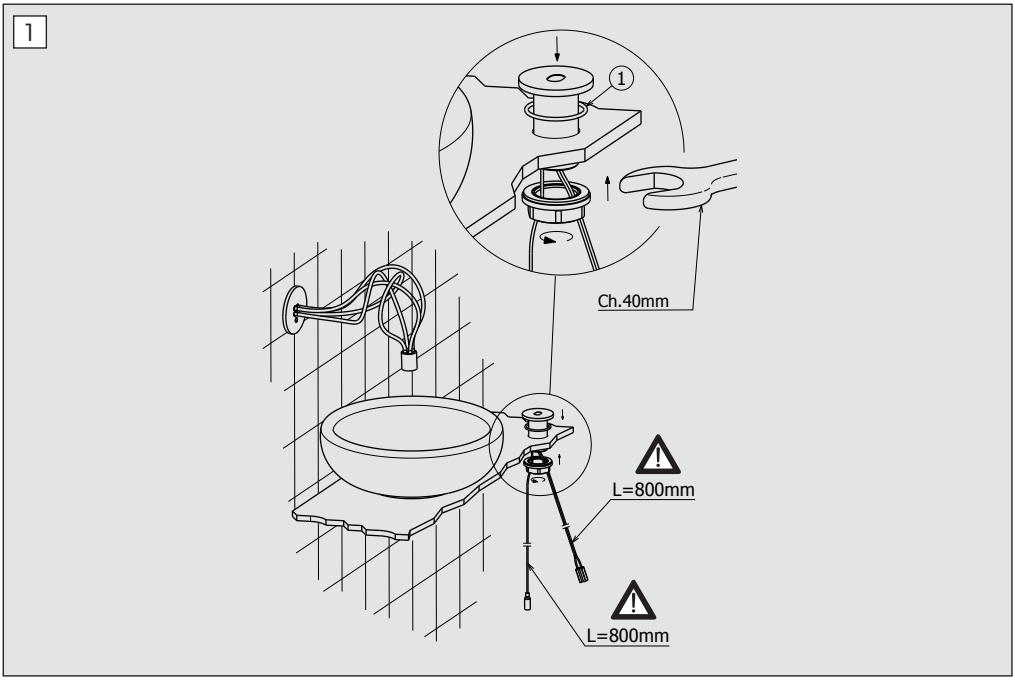

FASE 1_PHASE 1_ÉTAPE 1_SCHRITT 1_FASE 1_ 1 ЭТАП_FAS 1_步骤一_ 1 المرحلة

IT Collocare il rubinetto sul piano del lavello interponendo l'O-Ring (1) e posizionare inferiormente il set di fissaggio.

EN Put the tap on the surface of the sink laying the O-Ring in between (1) and position below the fastening set.

FR Placer le robinet sur la surface de l'évier interposant le Joint Torique (1) et positionner le jeu de fixation dessous.

DE Den Hahn auf die Fläche des Spültischs stellen, und den O-Ring (1) zwischen der Fläche und dem Hahn einfügen und den Befestigungsbausatz darunter positionieren.

ES Coloquen el grifo sobre el llano del fregadero interponiendo el O-Ring (1) y posicionen el juego de fijación en la parte inferior.

RU Разместите кран на поверхность раковины вставив уплотнительное кольцо (1) и установите снизу комплект креплений.

SV Placera kranen på tvättfatets översida och för in O-ringen (1) emellan, samt placera fästanordningen på undersidan.

ZH 将水龙头 放在水槽表面，放入O型圈（1），然后将固定组件 放在下方

AR ضع الصنبور على سطح الحوض مع إدخال الحلقة الدائرية (1)، وقم بوضع مجموعة التثبيت.

INSTALLAZIONE COMANDO ELETTRONICO REMOTO A PARETE_ INSTALLATION OF WALL ELECTRONIC REMOTE CONTROL_ INSTALLATION COMMANDE ELECTRONIQUE A DISTANCE MURALE _ INSTALLATION DER, AN DER WAND BEFESTIGTEN, ELEKTRONISCHEN FERNSTEUERUNG_ INSTALACIÓN MANDO ELECTRÓNICO DE DISTANCIA DE PARED НАСТЕННЫЙ МОНТАЖ ДИСТАНЦИОННОГО ЭЛЕКТРОННОГО БЛОКА УПРАВЛЕНИЯ _ VÄGGINSTALLATION AV ELEKTRONISK FJÄRRKONTROLL _ 安装墙壁电子遥控器 _ تركيب وحدة التحكم الإلكترونية عن بُعد على الجدار

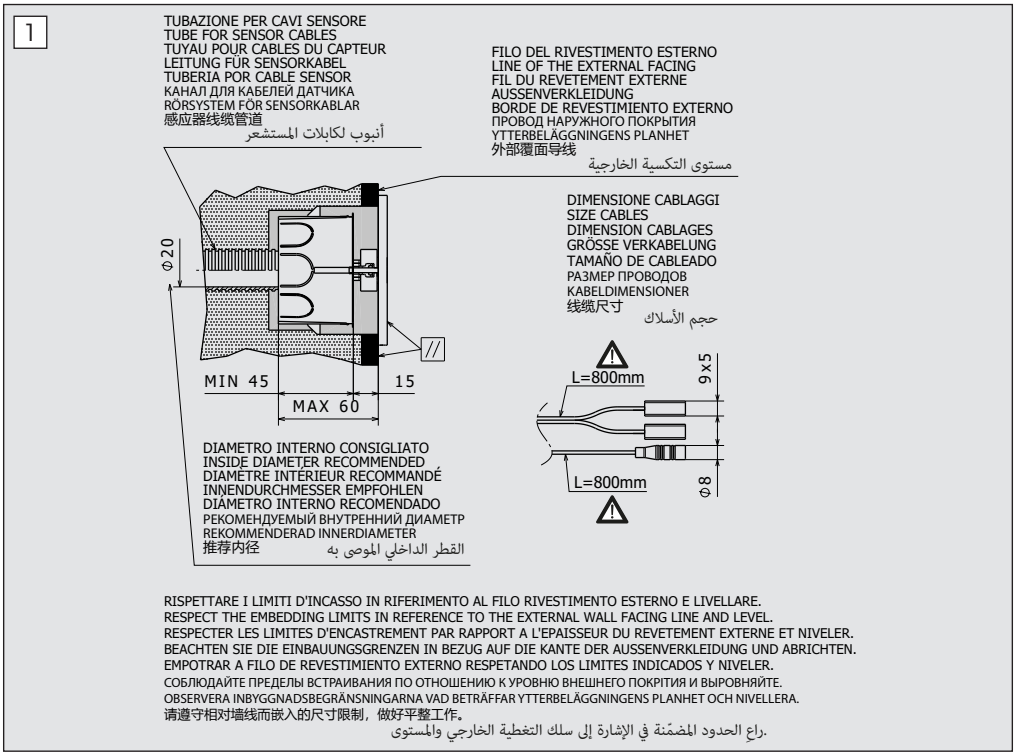

FASE 1_PHASE 1_ÉTAPE 1_SCHRITT 1_FASE 1_ 1 ЭТАП_FAS 1_步骤一_ 1 المرحلة

IT Incassare la scatola rispettando i limiti d'incasso min-max indicati e predisporre la tubazione per il passaggio dei cavi/cablaggi in uscita dal sensore.

EN Embed the box complying with the min-max built-in limits reported and prepare the pipe for the cables/wiring coming out of the sensor.

FR Encastrer le boîtier en respectant les limites d'encastrement min-max indiquées et préparer la conduite pour le passage des câbles /câblages en sortie du capteur.

DE Das Gehäuse unter Berücksichtigung der angegebenen min. – max. Einbaugrenzwerte einbauen und die Leitungen für den Durchgang der Kabel/Verkabelungen am Ausgang des Sensors vorbereiten.

ES Empotren la caja respetando los límites mínimos y máximos dados y predispongan los tubos para el pasaje de los cables/cableado que salen del sensor.

RU Вставьте коробку, соблюдая указанные минимально/максимально допустимые размеры встраивания, и подготовьте канал для прокладки кабелей/проводов, выходящих из датчика.

SV Bygg in lådan och observera de angivna min-max inbyggnadsbegränsningarna samt förbered röret för kablarnas genomgång vid utgång från sensorn.

ZH 按照注明的嵌入（最大-最小）限制将线缆盒放入，准备好用于感应器输出线缆穿过的管道。

AR قم بتضمين الصندوق مع مراعاة حدود العلبة القصوى/الدنيا المحددة وإعداد الأنبوب لمرور الكابلات/الأسلاك الخارجة من المستشعر.

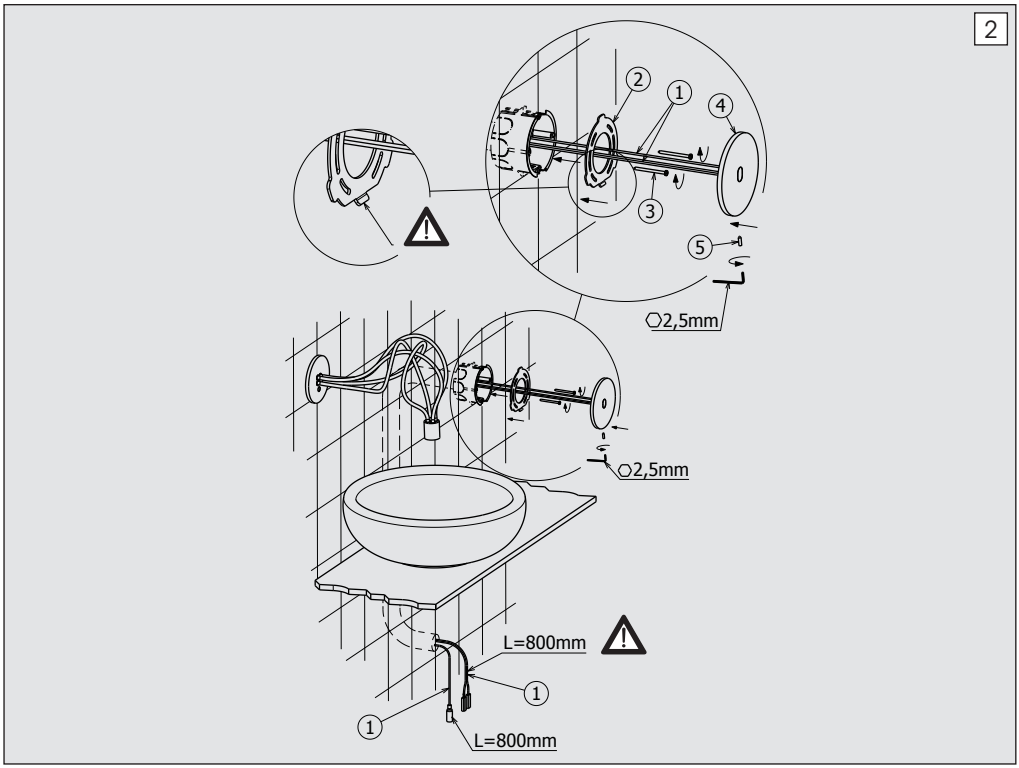

FASE 2_PHASE 2_ÉTAPE 2_SCHRITT 2_FASE 2_2 ЭТАП_FAS 2_步骤二_ 2 المرحلة

IT Inserire i cavi/cablaggi (1) nella tubazione predisposta, interponendo la piastra di fissaggio (2). Fissare quest'ultima alla scatola con le viti (3) in dotazione; innestare il decoro (4) e fissarlo mediante il grano (5) fornito.

EN Insert cables/wiring (1) in the prepared piped, laying in between the fastening plate (2). Fasten the latter to the box with screws (3) enclosed; insert the decoration (4) and fasten it with the dowel (5) enclosed.

FR Insérer les câbles / câblages (1) dans la conduite prévue, interposant la plaque de fixation (2). Fixer cette dernière au boîtier avec les vis (3) fournies; insérer la décoration (4) et la fixer avec le goujon (5) fourni.

DE Die Kabel/Verkabelungen (1) in die vorbereitete Leitung einführen, wobei man die Befestigungsplatte (2) dazwischen anbringt. Die Letztere mittels der, im Lieferumfang enthaltenen Schrauben (3) am Gehäuse fixieren; das Dekor (4) einkuppeln und mittels des mitgelieferten Stiftes (5) fixieren.

ES Introduzcan los cables/cableado (1) en la tubería predispuesta, interponiendo la placa de fijación (2). Asegúrenla en la caja con el auxilio de los tornillos (3) incluidos en el suministro; introduzcan la decoración (4) y bloquéenla con el auxilio de la clavija de fijación (5) incluida en el suministro.

RU Введите кабели/провода (1) в подготовленный канал, установив крепежную пластину (2). Прикрепите пластину к коробке с помощью прилагаемых винтов (3); вставьте декоративный элемент (4) и закрепите его установочным винтом (5) из комплекта поставки.

SV För in kablarna (1) i det förberedda röret och för in fästplattan (2) emellan. Fäst denna sistnämnda vid lådan med de medföljande skruvarna (3); för in beslaget (4) och fäst det med den medföljande ställskruven (5).

ZH 将线缆（1）穿入预设的管道，并放好固定板（2）。用配送的螺钉（3）将固定板固定在线缆盒上，装好配饰（4）并用配送的螺母（5）固定。

AR أدخل الكابلات/الأسلاك (1) في الأنبوب المُجهز، مع وضع لوحة التثبيت بينهم (2). ثبت الأخيرة في الصندوق باستخدام البراغي المرفقة (3)؛ قم بتثبيت الزُخرفة (4)، واربطها باستخدام الجويط (5) المزود.

INSTALLAZIONE PRESA ACQUA E COLLEGAMENTI ELETTRICI_ INSTALLATION OF WATER INTAKE AND ELECTRICAL CONNECTIONS_ INSTALLATION PRISE EAU ET CONNEXIONS ELECTRIQUES_ INSTALLATION VOM WASSERABGREIFPUNKT UND DER ELEKTRISCHEN ANSCHLÜSSE_ INSTALACIÓN TOMA DE AGUA Y CONEXIONES ELÉCTRICAS_ УСТАНОВКА ВОДОПРИЕМНИКА И ЭЛЕКТРИЧЕСКИХ СОЕДИНЕНИЙ _ INSTALLATION AV VATTENUTTAG OCH ELEKTRISKA ANSLUTNINGAR _ 安装出水开关和电气连接 _ تركيب مآخذ الماء والتوصيلات الكهربائية

1

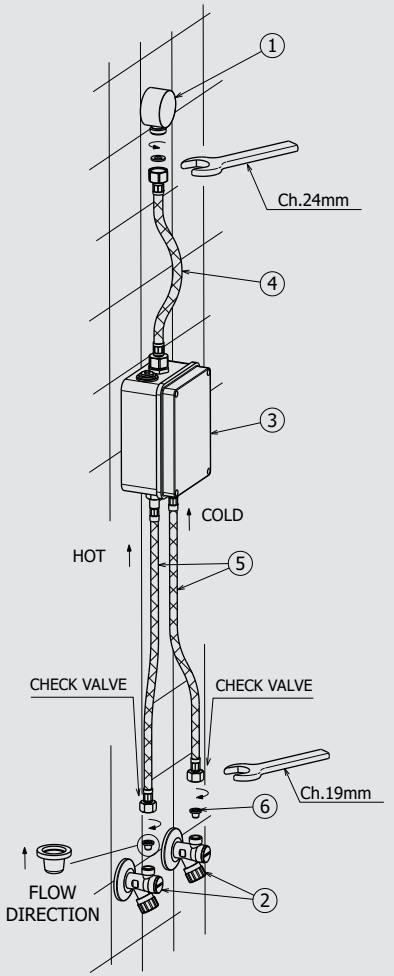

FASE 1_PHASE 1_ÉTAPE 1_SCHRITT 1_FASE 1_ 1 ЭТАП_FAS 1_步骤一_ 1 المرحلة

IT Installare la presa acqua (1) e i due rubinetti filtro (2) presenti nella confezione. Fissare la scatola (3) contenente la parte elettrica. Collegare il flessibile (4) in uscita dalla scatola alla presa acqua (1) e i due flessibili delle alimentazioni (5) ai rubinetti filtro (2), interponendo le guarnizioni filtro (6) come da schema allegato.

EN Install the water intake (1) and the two stop cocks (2) enclosed. Fasten the box (3) containing the electrical unit. Connect the hose (4) coming out of the box to the water intake (1) and the two hoses of the supplies (5) to stop cocks (2), laying in between the filter gaskets (6) as reported in the layout.

FR Installer la prise eau (1) et les deux robinets d'arrêt (2) présents dans l'emballage. Fixer le boîtier (3) contenant la partie électrique. Connecter le flexible (4) en sortie du boîtier à la prise eau (1) et les deux flexibles des alimentations (5) aux robinets d'arrêt (2), interposant les gaines filtre (6) selon le schéma ci-joint.

DE Den Wasserabgreifpunkt (1) und die zwei, im Lieferumfang enthaltenen Filterhähne (2) installieren. Das Gehäuse (3), welches die elektrischen Bestandteile beinhaltet fixieren. Den, vom Ausgang des Gehäuses ausgehenden Schlauch (4) an den Wasserabgreifpunkt (1) anschließen und die zwei Versorgungsschläuche (5) an die Filterhähne (2), wobei man die Filterdichtungen (6) entsprechend des beiliegenden Schaltplans dazwischen einlegt.

ES Instalen la toma de agua (1) y las dos llaves de paso con filtro (2) que se encuentran en la caja. Fijen la caja (3) que contiene la parte eléctrica. Conecten el flexo (4) que procede de la caja con la toma de agua (1) y los dos flexos de las alimentaciones (5) con las llaves de aso con filtro (2), interponiendo las juntas filtro (6) como indicado en el esquema adjunto.

RU Установите водоприемник для воды (1) и два крана фильтра (2) из комплекта поставки. Закрепите коробку (3), содержащую электрическую часть. Подсоедините шланг (4), выходящий из коробки, к водоприемнику (1), а два шланга подачи (5) – к кранам фильтра (2), вставив прокладки фильтра (6) в соответствии с прилагаемой схемой.

SV Installera vattenintaget (1) och de två filterkranarna (2) som finns i förpackningen. Fäst dosan (3) som innehåller den elektriska komponenten. Anslut slangen (4) som går ut från lådan till vattenintaget (1) och försörjningarnas två slangar (5) till kranfiltren (2) och för in filterpackningarna (6) enligt bifogade diagram.

ZH 安装包装中的出水开关（1）和两个水龙头滤网（2）。将装有电力元件的配电盒（3）固定。用出水软管（4）连接配电盒和出水开关（1），再用两根供水软管（5）与水龙头滤网（2）相连，连接前，请按照图示放好滤网密封圈（6）。

AR قم بتثبيت مدخل المياه (1) وصنبوري المرشح (2) الموجودين في العبوة. اربط الصندوق (3) الذي يحتوي على الجزء الكهربائي. قم بتوصيل الخرطوم (4) الخارج من الصندوق بمدخل المياه (1) وخراطيم التغذية (5) بصنابير المرشح (2)، مع وضع حشيات المرشح (6) في المنتصف وفقًا للرسم البياني المرفق.

2a

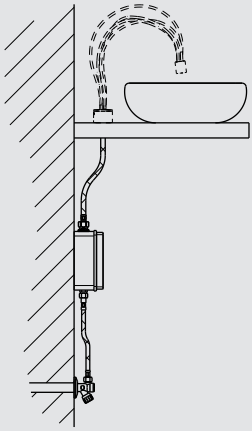

2b

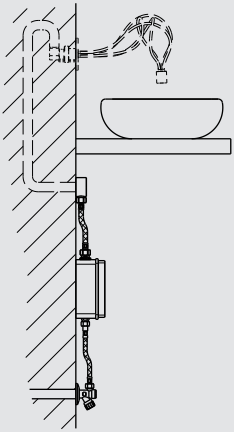

2c

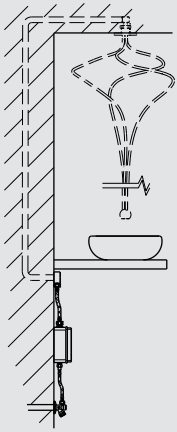

FASE 2_PHASE 2_ÉTAPE 2_SCHRITT 2_FASE 2_ 2 ЭТАП_FAS 2_步骤二_ 2 المرحلة

IT Esempi di installazione (vedi schemi in allegato):
a) Esempio di installazione bocca lavabo d'appoggio: collegare la bocca d'appoggio direttamente alla scatola utilizzando i flessibili in dotazione;
b-c) Esempio di installazione bocca lavabo a parete/a soffitto: collegare la presa acqua all'utenza abbinata.

EN Installation examples (see attached layouts):
a) Example of installation of support sink spout: connect the support spout directly to the box using the hoses enclosed;
b-c) Example of installation of wall/ceiling sink spout: connect the water intake to the service point related.

FR Exemples di installation (voir schémas ci-joints):
a) Exemple d'installation bouche lavabo d'appui: connecter la bouche d'appui directement au boîtier utilisant les flexibles fournis;
b-c) Exemple d'installation bouche lavabo mural /au plafond: connecter la prise eau au point d'utilisation associé.

DE Installationsbeispiele (siehe die beiliegenden Schaltpläne):
a) Installationsbeispiel für den, auf dem Waschbecken aufliegenden Auslauf: den aufliegenden Auslauf, unter Verwendung der, im Lieferumfang enthaltenen Schläuche direkt an das Gehäuse anschließen;
b-c) Installationsbeispiel für den, an der Wand / an der Decke befestigten Waschbeckenauslauf: den Wasserabgreifpunkt an die entsprechende Abnahmevorrichtung anschließen.

ES Ejemplos de instalación (vean esquemas en adjunto):
a) Ejemplo de instalación del caño lavabo de apoyo: conecten el caño de apoyo directamente con la caja con el auxilio de los flexos incluidos en el suministro;
b-c) Ejemplo de instalación caño lavabo de pared /techo: conecten la toma de agua con la línea de usuario acoplada.

RU Примеры установки (см. прилагаемые схемы):
a) Пример установки излива раковины: подсоедините излив непосредственно к коробке с помощью прилагаемых шлангов;
b-c) Пример настенной/потолочной установки излива: подключите водоприемник к потребителю.

SV Exempel på installation (se bifogade diagram):
a) Exempel på installation av tvättställsblandare: anslut blandaren direkt vid lådan med hjälp av de medföljande slangarna;
b-c) Exempel på vägg/takinstallation av tvättställsblandare: anslut vattenintaget till det motsvarande nätet.

ZH 安装示范（参阅附件图示）：
a）支撑水槽出水口的安装示例：使用配送的软管将支撑出水口直接连接到盒子上；
b-c）将洗脸盆出水口安装在墙壁/天花板上的示例：将水连接连接到相应的供应管道上。

AR أمثلة على التركيب (انظر الرسوم البيانية المرفقة):
أ) مثال على تركيب فم حوض التدعيم: قم بتوصيل فم الدعم مباشرة بالصندوق باستخدام الخراطيم الموردة؛
ب) مثال على تركيب فم الحوض على الجدار/السقف: قم بتوصيل وصلة المياه بالاستخدام المشترك.

COLLEGAMENTI ELETTRICI_ ELECTRICAL CONNECTIONS_ CONNEXIONS ÉLECTRIQUES _ ELEKTRISCHE ANSCHLÜSSE_ CONEXIONES ELÉCTRICAS_ ЭЛЕКТРИЧЕСКИЕ СОЕДИНЕНИЯ_ ELEKTRISKA ANSLUTNINGAR_ 接电 التوصيلات الكهربائية

3

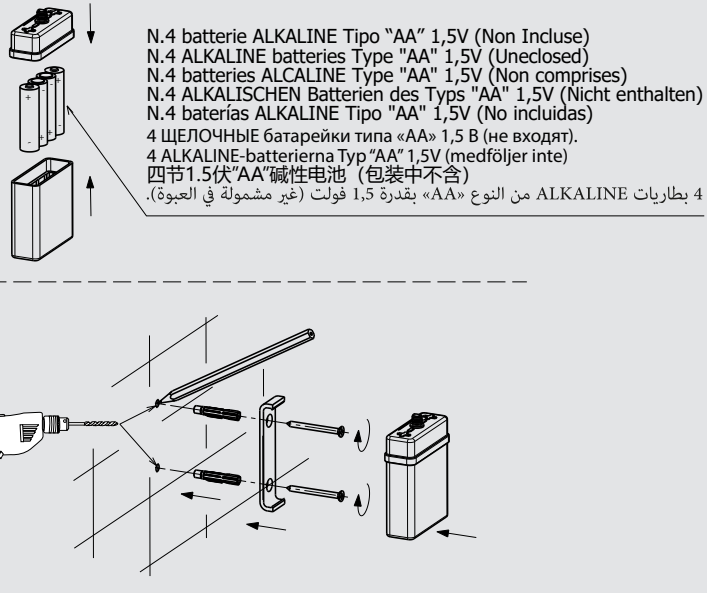

FASE 3_PHASE 3_ÉTAPE 3_SCHRITT 3_FASE 3_ 3 ЭТАП_FAS 3_步骤三_ 3 المرحلة

IT Inserire nel porta batterie nr.4 batterie ALKALINE Tipo "AA" 1,5V (Non Incluse nella confezione). Chiudere il porta batterie. Fissare la staffa in plastica e agganciare il porta batterie (Es. Schematizzato fissaggio a muro).

EN Insert in the battery holder n.4 ALKALINE batteries Type "AA" 1,5V (Unenclosed). Closer the battery holder. Fasten the plastic stirrup and fasten the battery holder (I.E. Wall mounting in the layout).

FR Insérer dans le porte-batterie n. 4 batteries ALKALINE Type "AA" 1,5V (Non Comprises). Fermer le porte-batterie. Fixer l'étrier en plastique et accrocher le porte-batterie (Ex. Schéma fixation murale).

DE Die Nr. 4 ALKALISCHEN Batterien des Typs "AA" 1,5V (Nicht im Lieferumfang enthalten) in das Batteriefach einlegen. Das Batteriefach verschließen. Den Kunststoffbügel fixieren und das Batteriefach einhaken (Bsp. Schematische Darstellung zur Wandbefestigung).

ES Introduzcan en el porta-batería 4 baterías ALKALINE Tipo "AA" 1,5V (No incluidas en el embalaje). Cierren el porta-baterías. Fijen la brida de plástico y enganchen la porta-batería (Ej Esquema de fijación en la pared).

RU Вставьте в гнездо 4 ЩЕЛОЧНЫЕ батарейки типа «AA» 1,5 В (не входят в комплект поставки). Закройте отсек. Прикрепите пластмассовую скобу и прицепите отсек для батареек (см. Схему настенного монтажа).

SV För in de 4 ALKALINE-batterierna Typ "AA" 1,5V (medföljer inte förpackningen) i batterihållaren. Stäng batterihållaren. Fäst plastbygeln och haka fast batterihållaren (Ex. Skiss över väggfäste).

ZH 在电池盒里放入四节1.5伏"AA"碱性电池（包装中不含），盖住电池盒。固定塑料托架，挂上电池盒。（如，在墙上图示固定）。

AR في حامل البطاريات أدخل عدد 4 بطاريات ALKALINE من النوع «AA» بقدرة 1,5 فولت (غير مشمولة في العبوة). أغلق حامل البطاريات.
قم بتثبيت الكتيفة البلاستيكية وربط حامل البطاريات (على سبيل المثال. التثبيت المصمم على الجدار).

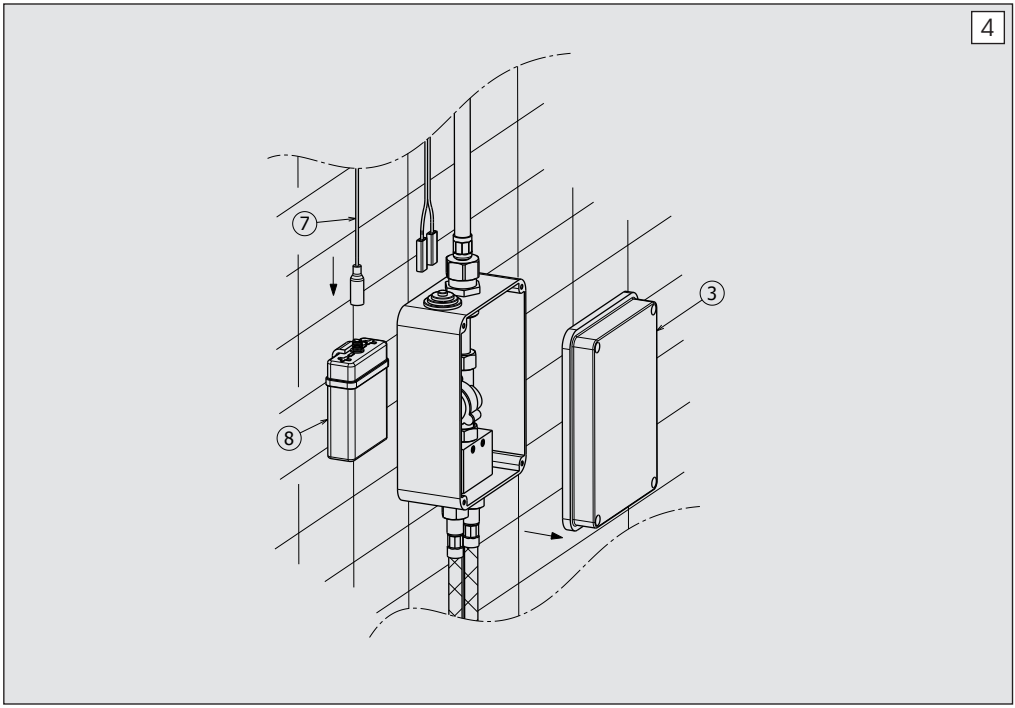

FASE 4_PHASE 4_ÉTAPE 4_SCHRITT 4_FASE 4_ 4 ЭТАП_FAS 4_步骤4_ 4 المرحلة

IT Collegare il cavo di colore grigio (7) alla scatola porta batterie (8) oppure all'alimentatore elettrico 115/230 VAC – 6V DC (ns. codice 26470 – Non incluso nella confezione). Togliere il coperchio della scatola (3) contenente la parte elettrica.

EN Connect the grey cable (7) to the battery-holder case (8) or to the electrical supply unit 115/230 VAC – 6V DC (our code 26470 – Unenclosed). Remove case cover (3) containing the electrical unit.

FR Connecter le câble gris (7) au boîtier porte-batterie (8) ou bien à l'alimentateur électrique 115/230 VAC – 6V DC (notre code 26470 – Hors fourniture). Enlever le couvercle du boîtier (3) contenant la partie électrique.

DE Das graufarbige Kabel (7) an das Gehäuse vom Batteriefach (8) oder an das elektrische Speisegerät 115/230 VAC – 6V DC (unsere Artikelnr. 26470 – Nicht im Lieferumfang enthalten) anschließen. Den Deckel vom Gehäuse (3), welches die elektrischen Bestandteile beinhaltet, entfernen.

ES Conecten el cable de color gris (7) con la caja del porta-baterías (8) o con el alimentador eléctrico 115/230 VAC – 6V DC (nuestra referencia 26470 – No incluida en el suministro). Quiten la tapadera de la caja (3) que contiene la parte eléctrica.

RU Подсоедините серый кабель (7) к коробке для батареек (8) или к сети электропитания 115/230 В перем. тока - 6 В пост. тока (код 26470 - не входят в комплект поставки). Снимите крышку коробки (3), в которой находится электрическая часть.

SV Anslut den gråa kabeln (7) till batterihållardosan (8) eller till nätaggregatet 115/230 VAC – 6V DC (vår kod 26470 - medföljer inte förpackningen). Ta bort locket från dosan (3) som innehåller den elektriska komponenten.

ZH 连接灰色电线（7）于电池盒（8），或者115/230 VAC – 6V DC 电源变换器（编号26470此包装中不含）。 移除含有电力元件的配电盒（3）顶盖。

AR قم بتوصيل الكابل الرمادي (7) بصندوق البطارية (8) أو بمصدر طاقة 115/230 فولت تيار متردد - 6V تيار مستمر (الرمز 26470 - غير مدرج في العبوة). انزع غطاء الصندوق (3) الذي يحتوي على الجزء الكهربائي.

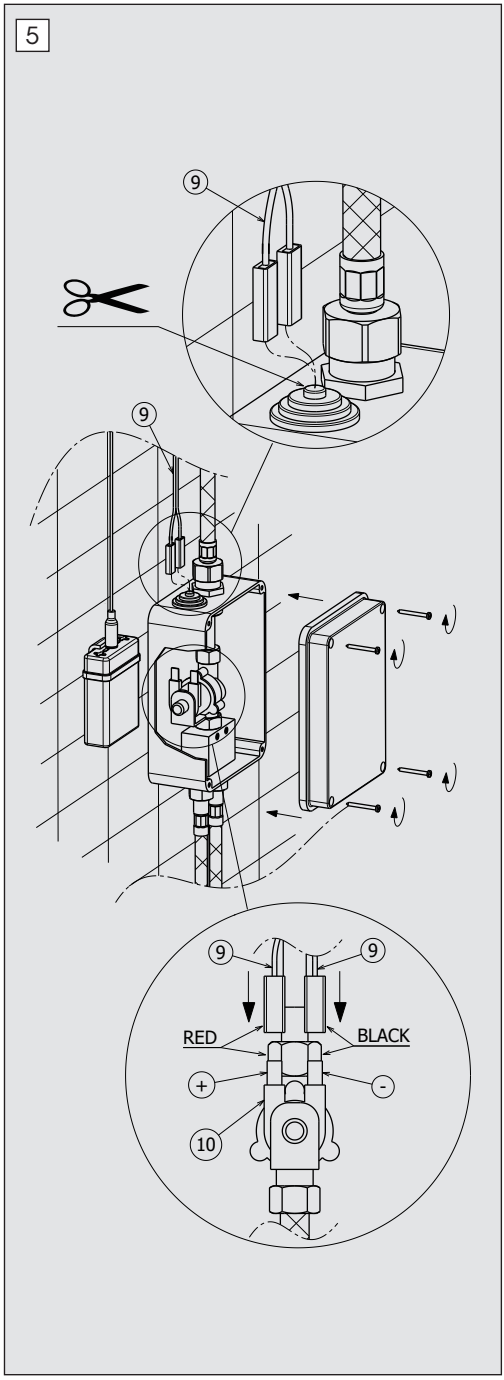

FASE 5_PHASE 5_ÉTAPE 5_SCHRITT 5_FASE 5_5 ЭТАП_FAS 5_步骤5_ 5 المرحلة

IT Tagliare il passacavo quanto basta per l'inserimento e lo scorrimento del cablaggio (9). Inserire quindi quest'ultimo nel passacavo e collegare l'elettrovalvola (10) utilizzando il cablaggio (9), come segue:
- collegare il faston di colore rosso al positivo (+) della elettrovalvola;
- collegare il faston di colore nero al negativo (-) della elettrovalvola.

Chiudere la scatola con il coperchio, fissandolo con le 4 viti (11) in dotazione.

EN Cut the cable tray as required to insert and slide the cables into it (9). Then insert the latter in the cable tray and connect the solenoid valve (10) using the cables (9), as specified below:
connect the red faston to the positive (+) of the solenoid valve;
connect the black faston to the negative (-) of the solenoid valve.
Close the box with the cover, fastening it with the 4 screws (11) supplied.

FR Couper la goulotte de passage du câble autant que nécessaire pour l'insertion et le roulement du câblage (9). Insérer donc ce dernier dans la goulotte de passage du câble et connecter l'électrovanne (10) utilisant le câblage (9), ainsi:
connecter le faston rouge au positif (+) de l'électrovanne;
connecter le faston noir au négatif (-) de l'électrovanne.
Fermer le boîtier avec le couvercle, en le fixant avec les 4 vis (11) fournies.

DE Den Kabeldurchgang so weit zurechtschneiden, wie es für das Einführen und den Verlauf de Verkabelung (9) erforderlich ist. Dann die Verkabelung in den Kabeldurchgang einführen und das Elektroventil (10) unter Verwendung der Verkabelung (9) folgendermaßen anschließen:
Das rotfarbige Faston an den positiven Pol (+)des Elektroventils anschließen;
Das schwarzfarbige Faston an den negativen Pol (-) des Elektroventils anschließen.
Das Gehäuse mit dem Deckel verschließen, indem man diesen mit den 4, im Lieferumfang enthaltenen Schrauben (11) fixiert.

ES Corten el pasahilo de manera que el cableado (9) pueda introducirse y deslizar al interior. Introduzcan los cables en el pasahilo y conecten la electroválvula (10) utilizando el cableado (9), como indicado a continuación:
conecten el faston de color rojo con el positivo (+) de la electroválvula;
conecten el faston de color negro con el negativo (-)de la electroválvula.
Cierren la caja con la tapadera, fijándola con el auxilio de los 4 tornillos (11) incluidos en el suministro.

RU Отрежьте кабельный ввод ровно настолько, чтобы вставить и пропустить проводку (9). Затем введите провод в кабельный ввод и с помощью провода (9) подключите электромагнитный клапан (10) следующим образом:
- подсоедините красную клемму faston к положительному разъему (+) электромагнитного клапана;
- подсоедините черную клемму faston к отрицательному разъему (-) электромагнитного клапана.
Закройте коробку крышкой, закрепив ее 4 прилагаемыми винтами (11).

SV Klipp av kabelgenomföringen tillräckligt för att föra in kablarna (9) och låta dem glida. För in dessa sistnämnda i kabelgenomföringen och anslut magnetventilen (10) med hjälp av kablarna (9) enligt följande:
- anslut den röda fastonen till magnetventilens positiva pol (+)
- anslut den svarta fastonen till magnetventilens negativa pol (-)
Stäng dosan med locket och fäst den med de 4 medföljande skruvarna (11).

ZH 切割线缆密封套，以便足以插入和滑动线缆（9）。将后者插入电缆密封套并使用接线（9）连接电磁阀（10），如下所示:
- 将红色扣件连接到电磁阀的正极（+）;
- 将黑色紧固件连接到电磁阀的负极（-）。
盖上顶盖，用配送的4个螺钉（11）固定。

AR قم بقطع غدة الكابل بما يكفي لإدخال الأسلاك وتدكيكها (9). ثم أدخل الأخير في غدة الكابل، وقم بتوصيل صمام الملف اللولبي (10) باستخدام الأسلاك (9)، على النحو التالي:
- قم بتوصيل المشبك الأحمر بالطرف الموجب (+) للصمام اللولبي؛
- قم بتوصيل المشبك الأسود بالطرف السالب (-) للصمام اللولبي.
أغلق الصندوق بالغطاء مع تثبيته بالبراغي الأربعة (11) المرفقة.

⚠

- **ATTENZIONE**: Procedere con la regolazione del sensore (vedi pagina successiva).
- **WARNING**: Proceed with the sensor setting (see next page).
- **ATTENTION**: Procéder au réglage de la cellule de commande (voir à la page suivante).
- **ACHTUNG**: Mit der Einstellung des Sensors verfahren (siehe nächste Seite).
- **ATENCIÓN**: proceder con la regulación del sensor (veer proxima pagina).
- **ВНИМАНИЕ**: Отрегулируйте датчик (см. следующую страницу).
- **VARNING:** Fortsätt med justering av sensorn (se följande sida).
- **注意:** 要不断调节感应器（见下页）.

تنبيه: تابع ضبط المستشعر (انظر الصفحة التالية).

REGOLAZIONE DEL SENSORE_ SETTING THE SENSOR_ REGLAGE DU CAPTEUR_ EINSTELLUNG DES SENSORS_ REGULACIÓN DEL SENSOR_ НАСТРОЙКА ДАТЧИКА_ JUSTERING AV SENSORN_ 调节感应器_ ضبط المستشعر

a-b

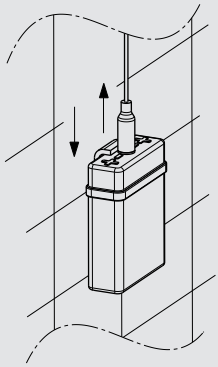

c-d-e-f

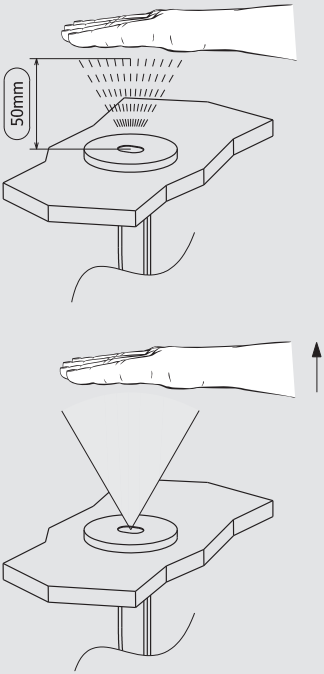

FASE 6_PHASE 6_ÉTAPE 6_SCHRITT 6_FASE 6_6 ЭТАП_FAS 6_步骤6_ 6 المرحلة

IT Questo modulo è regolato dalla produzione alla distanza di 120mm, distanza questa di norma per una normale installazione.
Per modificare la distanza di detenzione, seguire le seguenti istruzioni:
a. Togliere le pile dal loro contenitore/scollegare l'alimentazione;
b. Attendere qualche secondo e rimontare le pile/ricollegare l'alimentazione;
c. Quando il led lampeggia, mettere una mano davanti al sensore a circa cinque centimetri di distanza;
d. Quando il led rosso rimane fisso (e non lampeggia più), spostare la mano alla distanza di rilevamento desiderata;
e. Attendere lo spegnimento del led prima di togliere la mano;
f. Una volta che il led rosso si è spento, la nuova distanza è memorizzata.
ATTENZIONE
Per non cambiare la distanza memorizzata, quando si sostituirà la pila, bisogna prestare attenzione di non mettere nulla davanti al sensore mentre il led lampeggia.
Il raffronto numerico del segnale, assicura una precisione del ±20% della portata.

EN This module is set by production at 120mm distance, which is the regular one for an ordinary installation.
To change the retention distance, follow these instructions:
a. Remove the batteries from their slot/disconnect the power supply;
b. Wait for a few seconds and put the batteries back /connect the power supply again;
c. When the LED blinks, put a hand in front of the sensor about five centimetres away;
d. When the red led stays turned on (does not blink anymore), shift the hand at the required detection distance;
e. Wait for the led to turn off before taking the hand away;
f. Once the red light is off, the new distance is stored.
WARNING
To avoid changing the stored distance, when replacing the battery, be careful not to put anything in front of the sensor while the LED blinks.
Numeric comparison of the signal guarantees ±20% flow rate accuracy.

FR Ce module est réglé par la production à la distance de 120mm, distance standard pour une installation.
Pour modifier la distance de rétention, suivre les instructions suivantes:
a. Enlever les batteries de leur emplacement/débrancher l'alimentation;
b. Attendre quelque seconde et remonter les batteries /rebrancher l'alimentation;
c. Lorsque le LED clignote, passer la main devant la cellule de commande à environ 5 centimètres de distance;
d. Quand le led rouge reste fixe (et ne clignote plus), déplacer la main à la distance de détection requise;
e. Attendre l'extinction du led avant d'enlever la main;
f. Quand le led rouge s'est éteint, la nouvelle distance est mémorisée.
ATTENTION
Pour ne pas changer la distance mémorisée, au moment du remplacement de la pile il faut faire attention de ne rien mettre devant la cellule de commande tandis que le LED clignote.
La comparaison numérique du signal garantit une précision de ±20% du débit.

DE Dieses Modul ist seitens der Herstellung auf einen Abstand von 120 mm eingestellt. Hierbei handelt es sich um einen üblichen Abstand für eine normale Installation.
Um den Wirkungsbereich abzuändern, sind die anschließend aufgeführten Anweisungen zu befolgen:
a. Die Batterie aus ihrer Unterbringung entfernen /die Versorgung unterbrechen;
b. Einige Sekunden abwarten und dann die Batterien erneut einsetzen/ die Versorgung wieder herstellen;
c. Wenn das Led blinkt, einen Hand an einer Distanz von etwa 5 cm vor dem Sensor legen;
d. Wenn die LED beständig rot aufleuchtet (und nicht mehr blinkt), verschiebt man die Hand auf den gewünschten Erfassungsabstand;
e. Bevor man die Hand entfernt wartet man das Ausgehen der LED ab;
f. Sobald die rote LED nicht mehr leuchtet ist der neue Erfassungsabstand gespeichert.
ÄCHTUNG
Um die gespeicherte Distanz nicht zu ändern: wenn man die Batterie wechselt, bitte beachten, nichts vor dem Sensor beim blinken des Leds zu stellen.
Der Zahlenvergleich des Signals gewährleistet eine Präzision von ±20% der Reichweite.

ES Este módulo se ha regulado en fábrica para una distancia de 120mm, la cual es normal en el caso de una instalación normal.
Para modificar la distancia de detección, observen las siguientes instrucciones:
a. Quiten las baterías de su contenedor /desconecten la alimentación;
b. Esperen unos segundos y vuelvan a montar las baterías /conectar la alimentación;
c. Cuando el LED parpadee, coloque una mano en frente del sensor aproximadamente a cinco pulgadas de distancia;
d. Cuando el led rojo permanece fijo (y ya no destella), desplacen la mano a distancia de detección deseada;
e. Esperen que el led se apague antes de quitar la mano;
f. Cuando el led rojo se ha apagado, la nueva distancia está memorizada.
CUIDADO
Para no cambiar la distancia memorizada, cuando sera necesario reemplazar la batería, tenga cuidado de no colocar nada delante del sensor mientras el LED parpadea.
La comparación numérica de la señal asegura una precisión del ±20% del caudal.

RU Данный модуль отрегулирован производителем так, чтобы реагировать на расстоянии 120 мм: это нормальное расстояние при обычном монтаже.
Чтобы изменить расстояние, следуйте инструкциям ниже:
a. Извлеките батарейки из их отсека/отключите питание;
b. Подождите несколько секунд и замените батарейки/снова подключите к источнику электропитания;
c. Когда светодиод мигает, поднесите руку перед датчиком на расстоянии примерно пяти сантиметров;
d. Когда свет красного светодиода станет постоянным (более не мигает), переместите руку на желаемое расстояние обнаружения;
e. Подождите, пока светодиод погаснет, прежде чем убрать руку;
f. Когда красный светодиод погаснет, новое расстояние будет сохранено.
ВНИМАНИЕ
Чтобы предотвратить изменение сохраненного расстояния, проявите осторожность при замене батареи и проследите, чтобы перед датчиком, пока мигает светодиод, не было каких-либо предметов.
Численное сравнение сигнала обеспечивает точность ± 20% диапазона.

SV Denna modul har justerats av tillverkaren på ett avstånd av 120 mm, standardavstånd för en normal installation.
För att modifiera fördröjningsavståndet, följ nedanstående instruktioner:
a. Avlägsna batterierna från hållaren/koppla bort försörjningen
b. Vänta någon sekund och sätt tillbaka batterierna/anslut försörjningen.
c. När lysdioden blinkar, sätt en hand framför sensorn på cirka fem centimeters avstånd.
d. När den röda lysdioden lyser med fast sken (inte blinkar längre) flytta handen till önskat avläsningsavstånd;
e. Vänta tills lysdioden släckts innan du tar bort handen.
f. När väl den röda lysdioden släckts har det nya avståndet memorerats.
VARNING
För att inte ändra det memorerade avståndet när du ska byta batteri, ska du se upp så att du inte placerar något framför sensorn medan lysdioden blinkar.
Signalens numeriska jämförelse garanterar en precision på ±20% av kapaciteten.

ZH 这一标准调节距离为120mm，此规定用于一般安装。
修正现有距离，请按下列说明：
a. 从容器中取出电池 / 断开电源；
b. 等待几秒钟，重新装上电池 / 接通电源；
c. 当led灯 闪烁时，把手放在感应器前大约5厘米的地方；
d. 当Led红灯保持固定（不再闪烁）时，移动手至需求的测定距离；
e. 等led 灯熄灭之后将手抽回。
f. Led 红灯一灭，新的距离便被存入记忆。
注意
为了不导致改变记忆距离，换电池时，要特别注意，当led灯闪烁时不能在感应器前放置任何东西。
信号数字核对保证精确度为总量的±%20。

AR يتم ضبط هذه الوحدة أثناء الإنتاج على مسافة ٠٢١ مم، والتي عادة ما تكون مسافة للتركيب العادي.
لتغيير مسافة الاكتشاف، اتبع التعليمات التالية:
أ. قم بإزالة البطاريات من الحاوية الخاصة بها/افصل مصدر الطاقة؛
ب. انتظر بضع ثوانٍ، واستبدل البطاريات/أعد توصيل مصدر الطاقة؛
ج. عندما يومض مؤشر LED، ضع يدك أمام المستشعر على بعد حوالي خمسة سنتيمترات؛
د. عندما يظل مؤشر LED الأحمر ثابتًا (ويتوقف عن الوميض)، حرك يدك إلى مسافة الكشف المطلوبة؛
و. انتظر انطفاء مؤشر LED قبل إزالة يدك؛
ز. بمجرد إيقاف تشغيل المؤشر الأحمر، يتم حفظ المسافة الجديدة في الذاكرة.
تنبيه
من أجل عدم تغيير المسافة المحفوظة في الذاكرة، عند استبدال البطارية، احرص على عدم وضع أي شيء أمام المستشعر أثناء وميض مؤشر LED.
تضمن المقارنة العددية للإشارة دقة تصل إلى ٢٠٪ ± من التدفق.

IT Passare una mano sopra il sensore all'interno del campo di lavoro (funzione on); l'elettrovalvola si apre rapidamente. Quest'ultima resterà aperta finché una mano non passerà nuovamente sopra il sensore (funzione off). **Per sicurezza, l'elettrovalvola resta aperta per un tempo di attesa spegnimento pari a 180 secondi se il sensore non rileverà alcuna presenza.**
Il led rosso lampeggia quando la pila è da sostituire. In questo caso si provoca una doppia chiusura forzata dell'elettrovalvola.

EN Pass your hand above the sensor within the operating field (on function); the solenoid valve opens up quickly. The latter will remain open until a hand moves over the sensor again (off function). **For safety reasons, the solenoid valve remains open for a stand-by time of 180 seconds if the sensor does not detect any presence.**
The red led blinks when the battery needs replacement. In this case a double forced closing of the solenoid valve is caused.

FR Passer une main sur le capteur à l'intérieur du champ de travail (fonction on); l'électrovanne s'ouvre rapidement. Cette dernière restera ouverte jusqu'à ce qu'une main ne passe à nouveau sur le capteur (fonction off). **Pour des raisons de sécurité, l'électrovanne reste ouverte pour un délai d'attente extinction de 180 secondes si le capteur ne détecte aucune présence.**
Le Led rouge clignote quand la batterie est à remplacer. Dans ce cas on provoque une double fermeture forcée de l'électrovanne.

DE Innerhalb des Betriebsbereichs mit einer Hand über den Sensor fahren (Funktion on); das Elektroventil öffnet sich umgehend. Das Letztere bleibt so lange geöffnet, bis dass eine Hand erneut über den Sensor fährt (Funktion off). **Zur Sicherheit bleibt das Elektroventil vor dem Ausschalten für eine Wartezeit von 180 Sekunden geöffnet, nachdem der Sensor keinerlei Präsenz erfasst.**
Wenn die Batterie auszuwechseln ist blinkt die Led rot auf. In diesem Falle wird ein erzwungenes Zweifachverschließen des Elektroventils verursacht.

ES Pasen una mano sobre el sensor al interior del campo de trabajo (función on); la electroválvula se abre rápidamente y quedará abierta hasta cuando una mano no volverá a pasar sobre el sensor (función off). **Por razones de seguridad la electroválvula queda abierta durante un tiempo de espera igual a 180 segundos si el sensor no detecta ninguna presencia.**
El Led rojo destella cuando la batería se debe reemplazar. En este caso se origina un doble cierre forzado de la electroválvula.

RU Поместите руки в зону действия датчика; электромагнитный клапан открывается быстро. Клапан будет оставаться открытым все то время, пока руки находятся в рабочем диапазоне датчика. Для удобства электромагнитный клапан остается открытым в течение 2 секунд после того, как датчик перестает обнаруживать любое присутствие. **Электромагнитный клапан закрывается через 180 секунд непрерывного слежения.**
Когда возникает необходимость заменить батарею, красный светодиод мигает. В этом случае происходит двойное принудительное закрытие электромагнитного клапана.

SV Stoppa in händerna inne i sensorns arbetsfält; magnetventilen öppnas snabbt. Denna förblir öppen så länge händerna förblir inne i sensorns arbetsfält. Av bekvämlighet förblir magnetventilen öppen under en väntetid på 2 sekunder efter att sensorn inte längre avläser någon förekomst. **Magnetventilen stängs efter en säkerhetstid på 180 sekunders kontinuerlig avläsning.**
Den röda lysdioden blinkar när det är tid att byta batterier. I detta fall framkallas en dubbel forcerad stängning av magnetventilen.

ZH 把两手置于感应器工作界面之内；电磁阀自动开启。只要手在感应器工作界面之内电磁阀就一直保持开启。为了方便，在感应器不再测量存在物后，电磁阀还保持开启两秒钟的待灭时间。持续测量180秒钟的可靠时间后电磁阀关闭。需要更换电池时led灯开始闪烁，这种情况可导致电磁阀强制往复关闭。

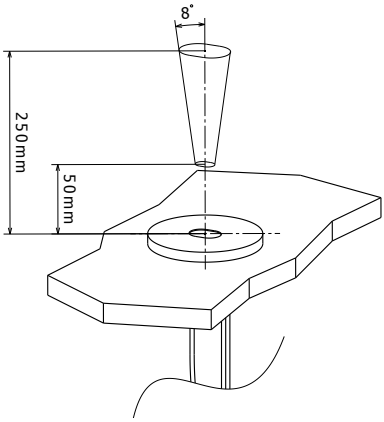

AR ضع يديك في نطاق عمل المستشعر؛ يفتح صمام الملف اللولبي بسرعة.
سيظل الأخير مفتوحًا طالما بقيت يديك ضمن نطاق عمل المستشعر.
للراحة، يظل صمام الملف اللولبي مفتوحًا لفترة انتظار إيقاف التشغيل لمدة ثانيتين بعد عدم اكتشاف المستشعر لأي شيء. يتم إغلاق صمام الملف اللولبي بعد فترة أمان تبلغ 180 ثانية من الكشف المستمر.
يومض المؤشر الأحمر عند الحاجة إلى استبدال البطارية. في هذه الحالة، يحدث إغلاق قسري مزدوج للصمام اللولبي.

SOSTITUZIONE SENSORE_ SENSOR REPLACEMENT_ REMPLACEMENT DU CAPTEUR_ SENSOR ERSETZEN_ SENSOR DE REEMPLAZO_ ЗАМЕНА ДАТЧИКА_ BYTE AV SENSORN_ 更换感应器 _ استبدال المستشعر

COMANDO ELETTRONICO REMOTO D'APPOGGIO_ COUNTER REMOTE ELECTRONIC CONTROL_ COMMANDE INFRAROUGE D'APPUI _ELEKTRONISCHE, AUFLIEGENDE FERNSTEUERUNG_ MANDO ELECTRÓNICO DE DISTANCIA DE APOYO_ **ДИСТАНЦИОННЫЙ ЭЛЕКТРОННЫЙ БЛОК УПРАВЛЕНИЯ НА ОПОРНОЙ ПОВЕРХНОСТИ_ ELEKTRONISK FJÄRRKONTROLL_** 支撑架上电子控制器_ دعم وحدة التحكم الإلكتروني عن بُعد

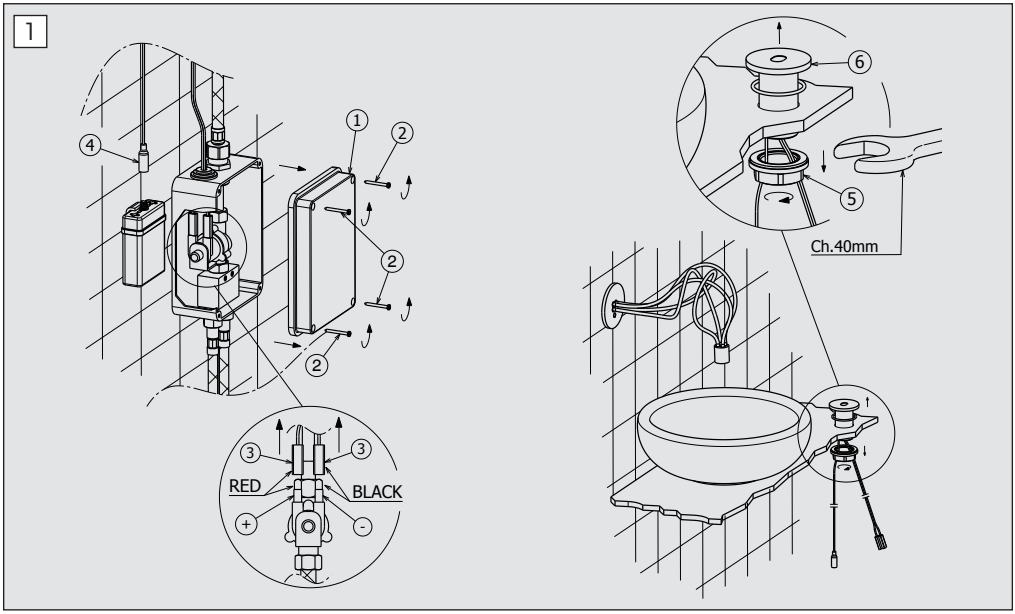

FASE 1_PHASE 1_ÉTAPE 1_SCHRITT 1_FASE 1_ 1 ЭТАП_FAS 1_步骤一_ 1 المرحلة

IT Togliere il coperchio (1) svitando le viti (2) e scollegare i due faston (3) rosso e nero. Scollegare il cavo di colore grigio (4) dalla scatola porta batterie. Svitare il dado di fissaggio (5) con l'apposita chiave ed estrarre il comando (6).

EN Remove the cover (1) unscrewing the screws (2) and disconnect the two faston (3) red and black. Disconnect the grey cable (4) from the battery holder case. Unscrew the fastening nut (5) with the special wrench and remove the control (6).

FR Enlever le couvercle (1) dévissant les vis (2) et déconnecter les deux faston (3) rouge et noir. Déconnecter le câble gris (4) du boîtier porte batterie. Dévisser l'écrou de fixation (5) avec la clé spéciale et extraire la commande (6).

DE Den Deckel (1) entfernen, indem man die Schrauben (2) herausdreht und die zwei roten und schwarzen Fastons (3) abtrennt. Das graufarbige Kabel (4) vom Gehäuse des Batteriefaches abtrennen. Die Befestigungsschraubenmutter (5) mit dem eigens dafür vorgesehenen Schlüssel lockern und die Steuerung (6) herausziehen.

ES Quiten la tapadera (1) destornillando los tornillos (2) y desconecten los dos faston (3) rojo y negro. Desconecten el cable de color gris (4) de la caja porta-baterías. Destornillen la tuerca de fijación (5) con el auxilio de la llave correspondiente y extraigan el mando (6).

RU Снимите крышку (1), открутив винты (2), и отсоедините две клеммы faston (3), красную и черную. Отсоедините серый кабель (4) от гнезда для батареек. Отвинтите крепежную гайку (5) подходящим ключом и снимите блок управления (6).

SV Avlägsna locket (1) genom att skruva loss skruvarna (2) och koppla bort de två röda och svarta fastonerna (3). Koppla bort den gråa kabeln (4) från batterihållardosan. Skruva loss låsskruven (5) med den därtill avsedda nyckeln och dra ut styrenheten (6).

ZH 拧下螺丝（2）取下盖子（1），断开红色和黑色扣件（3）。断开电池盒的灰色电缆（4）。用合适的扳手拧松固定螺母（5），并拆下控制器（6）

AR قم بإزالة الغطاء (1) عن طريق فك البراغي (2)، وافصل المشبكين (3) باللونين الأحمر والأسود. افصل الكابل الرمادي (4) من صندوق حامل البطاريات. قم بفك صمولة التثبيت (5) باستخدام مفتاح الربط الخاص، وقم بإزالة وحدة التحكم (6).

2

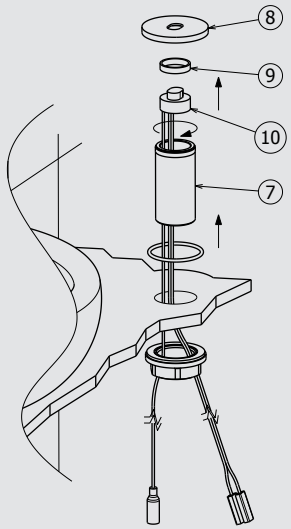

FASE 2_PHASE 2_ÉTAPE 2_SCHRITT 2_FASE 2_2 ЭТАП_FAS 2_步骤二_ 2 المرحلة

IT Svitare il codolo filettato (7) dal decoro (8), togliere la frizione bianca (9) ed estrarre il sensore (10) (sfilando con i cablaggi/cavi). Sostituire quindi il sensore.

EN Unscrew the threaded queue (7) from the decoration (8), remove the white clutch (9) and remove the sensor (10) (removing with cables /wires).Then replace the sensor.

FR Dévisser la queue filetée (7) de la décoration (8), enlever l'embrayage blanc (9) et extraire le capteur (10) (en extrayant avec les câblages /câbles). Remplacer ensuite le capteur.

DE Den Gewindeschaft (7) aus dem Dekor (8) herausschrauben, die weiße Kupplung (9) entfernen und den Sensor (10) herausziehen (indem man ihn mit den Verkabelungen/Kabeln herauszieht). Dann den Sensor ersetzen.

ES Destornillen la tuerca cónica (7) de la decoración (8), quiten el embrague blanco (9) y extraigan el sensor (10) (sacando el cableado/cables). Sucesivamente sustituyan el sensor.

RU Отвинтите резьбовой хвостовик (7) от декоративного элемента (8), снимите белую муфту (9) и извлеките датчик (10) (сняв вместе с проводами/кабелями). Затем замените датчик.

SV Skruva loss det gängade skaftet (7) från beslaget (8), avlägsna den vita kopplingen (9) och dra ut sensorn (10) (genom att dra ut den med kablarna). Byt sen ut sensorn.

ZH 从配饰（8）上拧下螺纹柄脚（7），拆下白色摩擦片（9），取出感应器（10）（连电缆一同拆下）。更换感应器。

AR قم بفك المسمار الملولب (7) من الزخرفة (8)، وقم بإزالة القابض الأبيض (9) واستخرج المستشعر (10) (قم بإزالته مع الأسلاك/الكابلات).
ثم استبدل المستشعر.

SOSTITUZIONE SENSORE_ SENSOR REPLACEMENT_ REMPLACEMENT DU CAPTEUR_ SENSOR ERSETZEN_ SENSOR DE REEMPLAZO_ ЗАМЕНА ДАТЧИКА_ BYTE AV SENSORN_ 更换感应器 _ استبدال المستشعر

COMANDO ELETTRONICO REMOTO A PARETE_ WALL ELECTRONIC REMOTE CONTROL_ COMMANDE ELECTRONIQUE A DISTANCE MURALE _ ELEKTRONISCHE, AN DER WAND BEFESTIGTE FERNSTEUERUNG_ MANDO ELECTRÓNICO DE DISTANCIA DE PARED_ **НАСТЕННЫЙ МОНТАЖ ДИСТАНЦИОННОГО ЭЛЕКТРОННОГО БЛОКА УПРАВЛЕНИЯ** _ ELEKTRONISK FJÄRRKONTROLL _ 墙壁电子遥控器 _ حدة التحكم الإلكترونية عن بُعد على الجدار

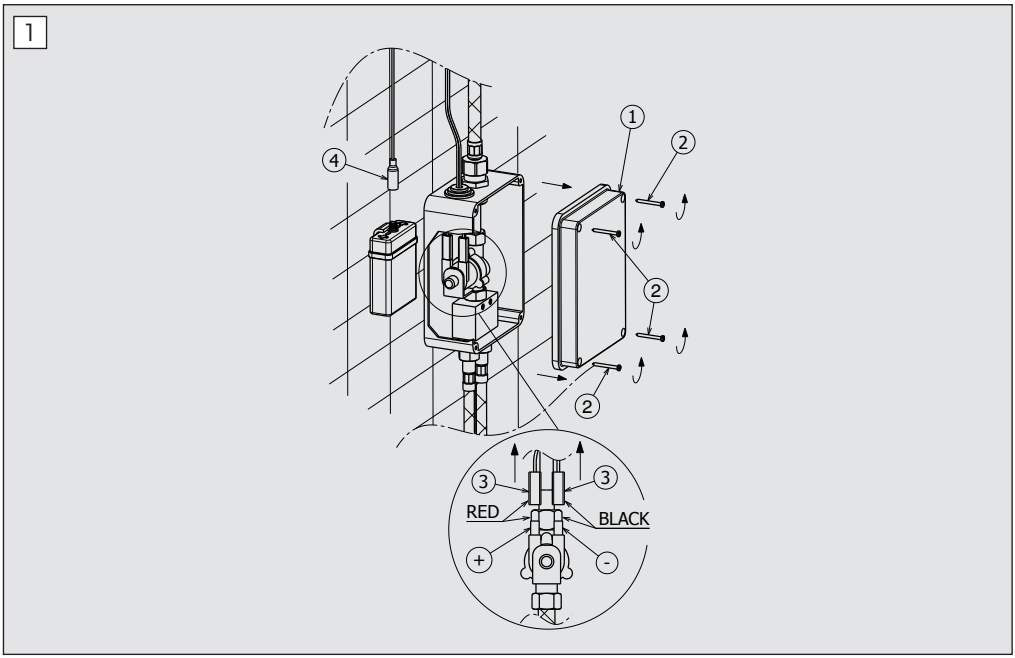

FASE 1_PHASE 1_ÉTAPE 1_SCHRITT 1_FASE 1_ 1 ЭТАП_FAS 1_步骤一_ 1 المرحلة

IT Togliere il coperchio (1) svitando le viti (2) e scollegare i due faston (3) rosso e nero. Scollegare il cavo di colore grigio (4) dalla scatola porta batterie.

EN Remove the cover (1) unscrewing the screws (2) and disconnect the two faston (3) red and black. Disconnect the grey cable (4) from the battery holder case.

FR Enlever le couvercle (1) dévissant les vis (2) et déconnecter les deux faston (3) rouge et noir. Déconnecter le câble gris (4) du boîtier porte batterie.

DE Den Deckel (1) entfernen, indem man die Schrauben (2) herausdreht und die zwei roten und schwarzen Fastons (3) abtrennt. Das graufarbige Kabel (4) vom Gehäuse des Batteriefaches abtrennen.

ES Quiten la tapadera (1) destornillando los tornillos (2) y desconecten los dos faston (3) rojo y negro. Desconecten el cable de color gris (4) de la caja porta-baterías.

RU Снимите крышку (1), открутив винты (2), и отсоедините две клеммы faston (3), красную и черную. Отсоедините серый кабель (4) от гнезда для батареек.

SV Avlägsna locket (1) genom att skruva loss skruvarna (2) och koppla bort de två röda och svarta fastonerna (3). Koppla bort den gråa kabeln (4) från batterihållardosan.

ZH 拧下螺丝（2）取下盖子（1），断开红色和黑色扣件（3）。断开电池盒的灰色电缆（4）。

AR قم بإزالة الغطاء (1) عن طريق فك البراغي (2)، وافصل المشبكين (3) باللونين الأحمر والأسود. افصل الكابل الرمادي (4) من صندوق حامل البطاريات.

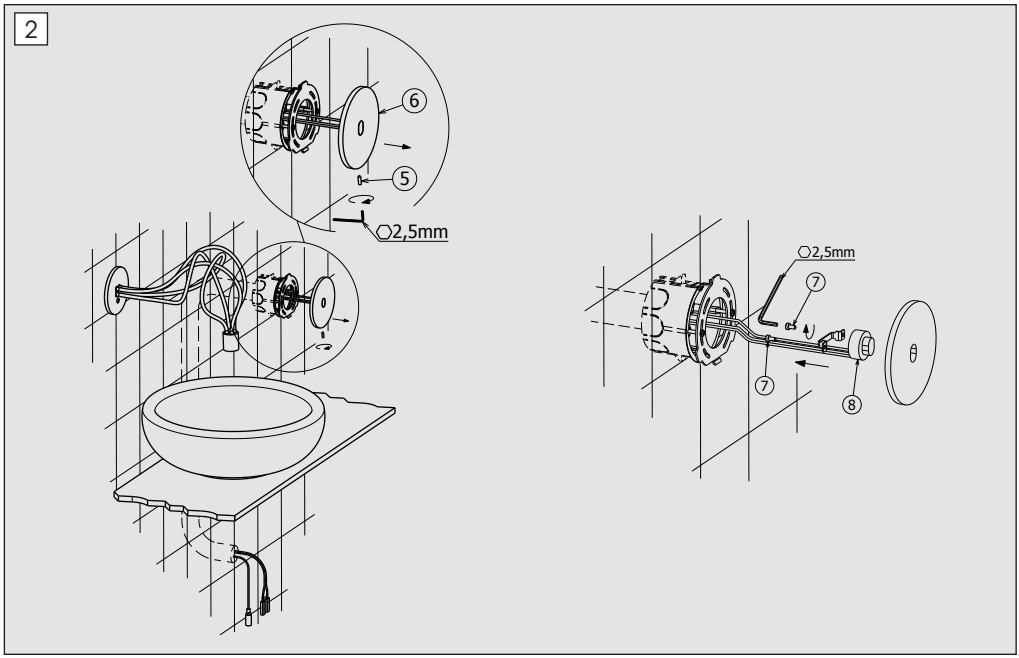

FASE 2_PHASE 2_ÉTAPE 2_SCHRITT 2_FASE 2_2 ЭТАП_FAS 2_步骤二_ 2 المرحلة

IT Svitare il grano di fissaggio (5) con l'apposita chiave ed estrarre il comando (6). Svitare le due viti (7) e sostituire il sensore (8) (sfilando con i cablaggi/cavi).

EN Unscrew the fastening dowel (5) with the special wrench and remove the control (6). Unscrew the screws (7) and replace the sensor (8) (removing with cables /wires).

FR Dévisser le goujon de fixation (5) avec la clé spéciale et extraire la commande (6). Dévisser les deux vis (7) et remplacer le capteur (8) (en extrayant avec les câblages /câbles).

DE Den Befestigungsstift (5) mit dem eigens dafür vorgesehenen Schlüssel losschrauben und die Steuerung (6) herausziehen. Die zwei Schrauben (7) losdrehen und den Sensor (8) ersetzen (indem man ihn mit den Verkabelungen/Kabeln herauszieht).

ES Destornillen la clavija de fijación (5) con el auxilio de la llave correspondiente y extraigan el mando (6). Destornillen los dos tornillos (7) y sustituyan el sensor (8) (sacando el cableado/cables).

RU Отвинтите фиксирующий винт (5) соответствующим ключом и извлеките блок управления (6). Отвинтите два винта (7) и замените датчик (8) (сняв вместе с проводами/кабелями).

SV Skruva loss låsskruven (5) med den därtill avsedda nyckeln och dra ut styrenheten (6). Skruva loss de två skruvarna (7) och byt ut sensorn (8) (genom att Dra ut den ed kablarna).

ZH 用合适的扳手拧松固定螺母（5），随后抽出控制器（6）。拧下两个螺钉（7）并更换感应器（8）（连电缆一同拆下）。

AR قم بفك مسمار التثبيت (5) بالمفتاح الخاص، واستخراج وحدة التحكم (6). قم بفك المسمارين (7)، واستبدل المستشعر (8) (مع إزالة الأسلاك/الكابلات).

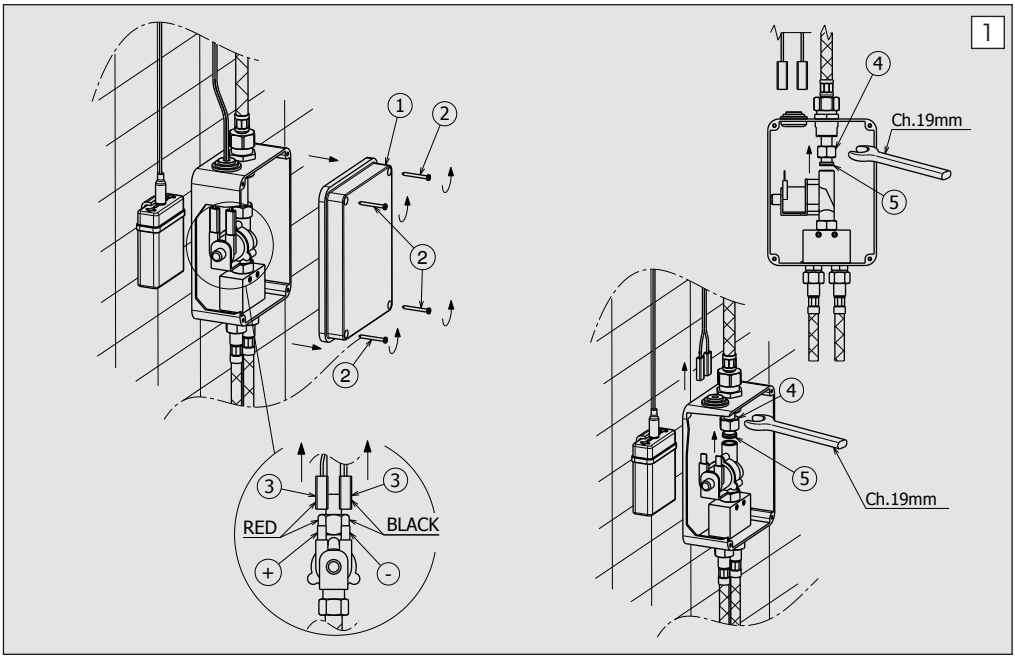

FASE 1_PHASE 1_ÉTAPE 1_SCHRITT 1_FASE 1_ 1 ЭТАП_FAS 1_步骤一_ 1 المرحلة

IT Togliere il coperchio (1) svitando le viti (2) e scollegare i due faston (3) rosso e nero. Svitare il dado (4) e spostare verso l'alto il raccordo (5) come da schema allegato.

EN Remove the cover (1) unscrewing the screws (2) and disconnect the two faston (3) red and black. Unscrew the nut (4) and shift upwards the connection (5) as reported in the attached layout.

FR Enlever le couvercle (1) dévissant les vis (2) et déconnecter les deux faston (3) rouge et noir. Dévisser l'écrou (4) et déplacer vers le haut le raccordement (5) selon le schéma ci-joint.

DE Den Deckel (1) entfernen, indem man die Schrauben (2) herausdreht und die zwei roten und schwarzen Fastons (3) abtrennt. Die Schraubenmutter (4) lockern und das Anschlussstück (5) entsprechend des beiliegenden Schaltplans nach oben verschieben.

ES

Quiten la tapadera (1) destornillando los tornillos (2) y desconecten los dos faston (3) rojo y negro. Destornillen la tuerca (4) y desplacen hacia arriba la unión (5) como indicado en el esquema adjunto.

RU

Снимите крышку (1), открутив винты (2), и отсоедините две клеммы faston (3), красную и черную. Отвинтите гайку (4) и переместите фитинг (5) вверх согласно прилагаемой схеме.

SV

Avlägsna locket (1) genom att skruva loss skruvarna (2) och koppla bort de två röda och svarta fastonerna (3). Skruva loss muttern (4) och flytta kopplingen (5) uppåt enligt bifogat diagram.

ZH

拧下螺丝（2）取下盖子（1），断开红色和黑色扣件（3）。拧下螺母（4）并按照附图向上移动配饰（5）。

AR قم بإزالة الغطاء (1) عن طريق فك البراغي (2)، وافصل المشبكين (3) باللونين الأحمر والأسود. قم بفك الصامولة (4)، وحرك الجِلبة (5) لأعلى وفقًا للرسم التخطيطي المرفق.

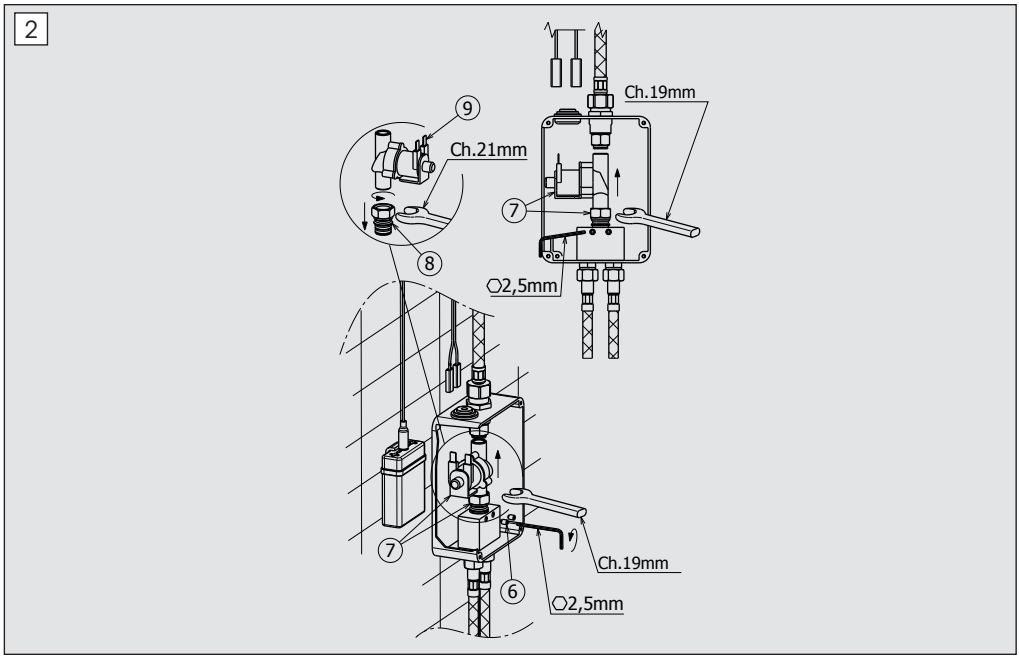

FASE 2_PHASE 2_ÉTAPE 2_SCHRITT 2_FASE 2_2 ЭТАП_FAS 2_步骤二_ 2 المرحلة

IT Togliere i due grani (6) utilizzando una chiave a brugola da 2,5mm ed estrarre il blocco elettrovalvola/raccordo ottone (7). Svitare il raccordo in ottone (8) e sostituire l'elettrovalvola (9).

EN Remove the two dowels (6) using a 2,5mm hexagonal wrench and remove the solenoid valve/brass connection block (7).Unscrew the brass connection (8) and replace the solenoid valve (9).

FR Enlever les deux goujons (6) utilisant une clé hexagonale de 2,5mm et extraire le bloc électrovanne/raccordement laiton (7). Dévisser le raccordement en laiton (8) et remplacer l'électrovanne (9).

DE Die zwei Stifte (6) unter Verwendung eines Inbusschlüssels mit einer Größe von 2,5mm entfernen und den Block aus Elektroventil / Messinganschlussstück (7) herausziehen. Das Anschlussstück aus Messing (8) losdrehen und das Elektroventil (9) auswechseln.

ES Quiten las dos clavijas de fijación (6) con el auxilio de una llave de Allen de 2,5mm y extraigan el bloque electroválvula/unión de latón (7). Destornillen la unión de latón (8) y sustituyan la electroválvula (9).

RU Снимите два фиксирующих винта (6) с помощью шестигранного ключа на 2,5 мм и извлеките электромагнитный клапан/латунный фитинг (7). Отвинтите латунный фитинг (8) и замените электромагнитный клапан (9).

SV Ta bort de två ställskruvarna (6) med hjälp av en insexnyckel på 2,5 mm och dra ut enheten magnetventil/mässingskoppling (7). Skruva loss mässingskopplingen (8) och byt ut magnetventilen (9).

ZH 使用2.5毫米内六角扳手卸下两个螺母（6），再取出电磁阀挡块/黄铜接头（7）。拧下黄铜接头（8），更换电磁阀（9）。

AR قم بإزالة الجوايط (6) باستخدام مفتاح ألين مقاس 2.5 مم، واستخرج كتلة صمام الملف اللولبي/الجِلبة النحاسية (7). فك الوصلة النحاسية (8)، واستبدل صمام الملف اللولبي (9).

IT INTERVENTI DI MANUTENZIONE

COME SI PULISCE UN'ELETTROVALVOLA?
Il calcare e la qualità dell'acqua possono nuocere al funzionamento delle elettrovalvole, per questo è fondamentale utilizzare e pulire regolarmente i filtri. Smontare l'elettrovalvola ed immergerla nell'aceto per tutta la notte. Si consiglia un PH compreso tra 7 e 10.
COME SI PULISCE IL SENSORE?
N.B.: Usare solo acqua e sapone per pulire il sistema ottico del sensore. Non usare prodotti chimici (Es. Acetone e solventi in generale, Alcool, Ammoniaca, Benzene, etc etc).
MANTENIMENTO
Si raccomanda inoltre di eseguire la pulizia dei rubinetti esclusivamente con acqua e sapone, evitando l'impiego di detersivi abrasivi (in polvere o liquidi), spugne abrasive o altri prodotti contenenti alcool, acidi od altre sostanze aggressive. La Newform s.p.a. non risponderà dei danni causati dall'inosservanza di tali regole.

EN MAINTENANCE

HOW DO YOU CLEAN A SOLENOID VALVE?
Limestone and water quality can harm the operation of solenoid valves, so it is essential to use and clean the filters regularly. Remove the solenoid valve and put it vinegar all night long. We recommend a PH included between 7 and 10.
HOW DO YOU CLEAN THE SENSOR?
N.B.: Use only water and soap to clean the optical system of the sensor. Do not use chemical products (I.E. Acetone and solvents in general, Alcohol, Ammonia, Benzene, etc. etc).
MAINTENANCE
In addition we recommend cleaning the taps exclusively with water and soap, avoiding using abrasive detergents (in powder or liquid), abrasive sponges or other products containing alcohol, acids or other aggressive substances. Newform s.p.a. will not respond to any damages caused by failure to observe the above rules.

FR INTERVENTIONS D'ENTRETIEN

COMMENT NETTOYER UNE ÉLECTROVANNE?
Le calcaire et la qualité de l'eau peuvent nuire au fonctionnement des électrovannes, voici pourquoi il est fondamental d'utiliser et de nettoyer régulièrement les filtres. Démonter l'électrovanne et l'immerger dans le vinaigre toute la nuit. On conseille un PH entre 7 et 10.
COMMENT NETTOYER LE CAPTEUR?
N.B.: Utiliser seulement de l'eau et du savon pour nettoyer le système optique du capteur. Ne pas utiliser de produits chimiques (Ex. Acétone et solvants en général, Alcool, Ammoniaque, Benzène, etc. etc.).
ENTRETIEN
On recommande en plus d'effectuer le nettoyage des robinets exclusivement avec de l'eau et du savon, évitant l'emploi de détergents abrasifs (en poudre ou liquides), d'éponges abrasives ou d'autres produits contenant de l'alcool, des acides ou d'autres substances agressives. La Maison Newform s.p.a. ne répond pas des dommages causés par l'inobservation de ces règles.

DE INSTANDHALTUNG

WIE REINIGT MAN EIN ELEKTROVENTIL?
Kalkablagerungen, sowie die Wasserqualität können die Funktionstätigkeit der Elektroventile beeinträchtigen. Aus diesem Grund ist es unerlässlich Filter einzusetzen und die regelmäßig zu reinigen. Das Elektroventil ausbauen und über Naht in Essig einlegen. Es empfiehlt sich ein pH-Wert zwischen 7 und 10.
WIE REINIGT MAN EINEN SENSOR?
Anmerkung.: Um das optische System des Sensors zu reinigen, sollte nur Wasser und Seife verwendet werden. Niemals chemische Reinigungsmittel verwenden (zum Bsp. Azeton und Lösungsmittel im Allgemeinen, Alkohol, Ammoniak, Benzol usw.).
INSTANDSETZUNG
Es ist überdies ratsam, die Hähne nur mit Wasser und Seife zu reinigen, und keine abrasive Reinigungsmittel (in Pulver bzw. Flüssigkeit), schleifende Schwämme oder weitere Produkte, die Alkohol,
Säuren oder aggressive Stoffe enthalten, zu verwenden. Die Firma Newform S.p.A. haftet nicht für Schäden, die durch Nichtbeachtung solcher Vorschriften verursacht werden.

ES MANTENIMIENTO

CÓMO SE LIMPIA UNA ELECTROVÁLVULA?
La cal y la calidad del agua pueden perjudicar el funcionamiento de las electroválvulas, por lo cual es fundamental utilizar y limpiar regularmente los filtros. Desmonten la electroválvula y déjenla sumergida durante una noche en el vinagre. Se le aconseja un PH entre 7 y 10.
CÓMO SE LIMPIA EL SENSOR?
N.B.: Utilicen sólo agua y jabón para limpiar el sistema óptico del sensor. No empleen productos químicos (por ej. acetona y solventes en general, alcohol, amoniaco, benceno, etc.).
MANTENIMIENTO
Les recomendamos, además, que limpien los grifos utilizando exclusivamente agua y jabón, evitando el empleo de detergentes abrasivos (en polvo o líquidos), esponjas abrasivas u otros productos que contienen alcohol, ácidos u otras sustancias agresivas. La Newform s.p.a. no responderà de los daños causados por el incumplimiento de tales reglas.

RU ПРОВЕДЕНИЕ ТЕХОБСЛУЖИВАНИЯ

КАК ОЧИСТИТЬ ЭЛЕКТРОМАГНИТНЫЙ КЛАПАН
Накипь и плохое качество воды могут нарушить работу электромагнитных клапанов, поэтому важно регулярно использовать и очищать фильтры. Разберите электромагнитный клапан и погрузите его на ночь в уксус. Рекомендуется pH от 7 до 10.
КАК ОЧИСТИТЬ ДАТЧИК
Примечание: Для очистки оптической системы датчика используйте только воду и мыло. Не используйте химические вещества (например, ацетон (и растворители в целом), спирт, аммиак, бензол и т. д.).
УХОД И СОДЕРЖАНИЕ
Кроме этого рекомендуется очищать краны исключительно водой с мылом, избегая использования абразивных моющих средств (порошка или жидкости), абразивных губок или других продуктов, содержащих спирт, кислоты или другие агрессивные вещества. Компания Newform S.p.A. не несет ответственности за ущерб, причиненный несоблюдением этих правил.

SV UNDERHÅLLSINGREPP FÖR BYTE

HUR RENGÖR MAN EN MAGNETVENTIL?
Kalk och dålig vattenkvalitet, kan skada magnetventilernas funktion. Av denna anledning är det av grundläggande betydelse att regelbundet använda och rengöra filtren. Montera ned magnetventilen och lägg den i ättika hela natten. Det rekommenderas ett pH på mellan 7 och 10.
HUR RENGÖR MAN SENSORN?
OBS: Använd endast tvål och vatten för rengöring av sensorns optiska system. Använd inte kemiska produkter (T.ex. Aceton (och lösningsmedel generellt), Alkohol, Ammoniak, Bensen osv. osv.).
UNDERHÅLL
Det rekommenderas dessutom att du rengör kranarna uteslutande med tvål och vatten och undviker användning av nötande rengöringsmedel (i pulverform eller flytande), nötande svampar eller andra produkter, som innehåller alkohol, syror eller andra aggressiva ämnen. Newform S.p.A. ansvarar inte för skador, som orsakats av underlåtenhet att följa dessa regler.

ZH 维护

如何清理电磁阀?
石灰岩和水质会损坏电磁阀功能，为此定期使用和清理过滤器是十分重要的。拆下电磁阀，将其浸泡于醋中持续一夜。建议PH值在7和10之间。
如何清理感应器?
注意：清理传感器的光学系统只能用水和肥皂。不得用化学品（例如丙酮和一般溶剂，酒精，氨，汽油等等）。
维护
另外清理水龙头只能用水和肥皂，避免使用磨蚀洗涤剂（粉状或液体）、磨蚀海绵或其他含酒精，酸性物质或其他化学制剂物品。Newform s.p.a. 股份公司对于不遵守规定而导致的损失将不负任何责任。

AR الفواصل الزمنية للصيانة

كيف تنظف صمام الملف اللولبي
يمكن أن تضر الترسبات الكلسية وجودة المياه بعمل صمام الملف اللولبي، لذلك من الضروري استخدام المرشحات وتنظيفها بانتظام. قم بتفكيك صمام الملف اللولبي ونقعه في الخل طوال الليل. يوصى باستخدام درجة حامضية بين 7 و 10.
كيف تنظف المستشعر
ملحوظة: استخدم الماء والصابون فقط لتنظيف نظام الاستشعار البصري. لا تستخدم المواد الكيميائية (على سبيل المثال. الأسيتون (والمذيبات بشكل عام)، الكحول، الأمونيا، البنزين، وغيرها).
الصيانة
يوصى أيضًا بتنظيف الصنابير بالماء والصابون فقط، وتجنب استخدام المنظفات الكاشطة (في شكل مسحوق أو سائل)، أو قطع الإسفنج الكاشطة أو المنتجات الأخرى التي تحتوي على كحول أو أحماض أو مواد عدوانية أخرى. تُعفى NEWFORM S.p.A. من أية مسؤولية عن الأضرار الناجمة عن عدم مراعاة هذه القواعد.

66705
66706

1	26403
2	12050
3	15018
4	26401
5	25735
6	12759
7	16373
8	26402

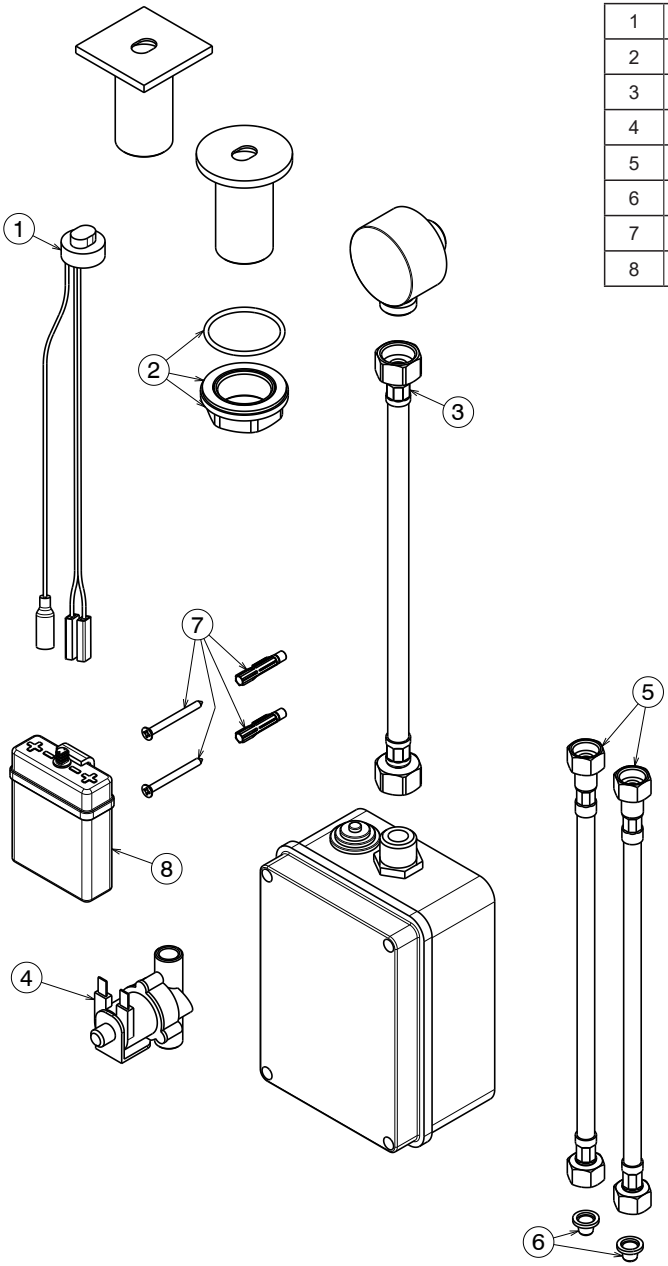

66707
66708

1	26403
2	16181
3	15018
4	26401
5	25735
6	12759
7	16373
8	26402

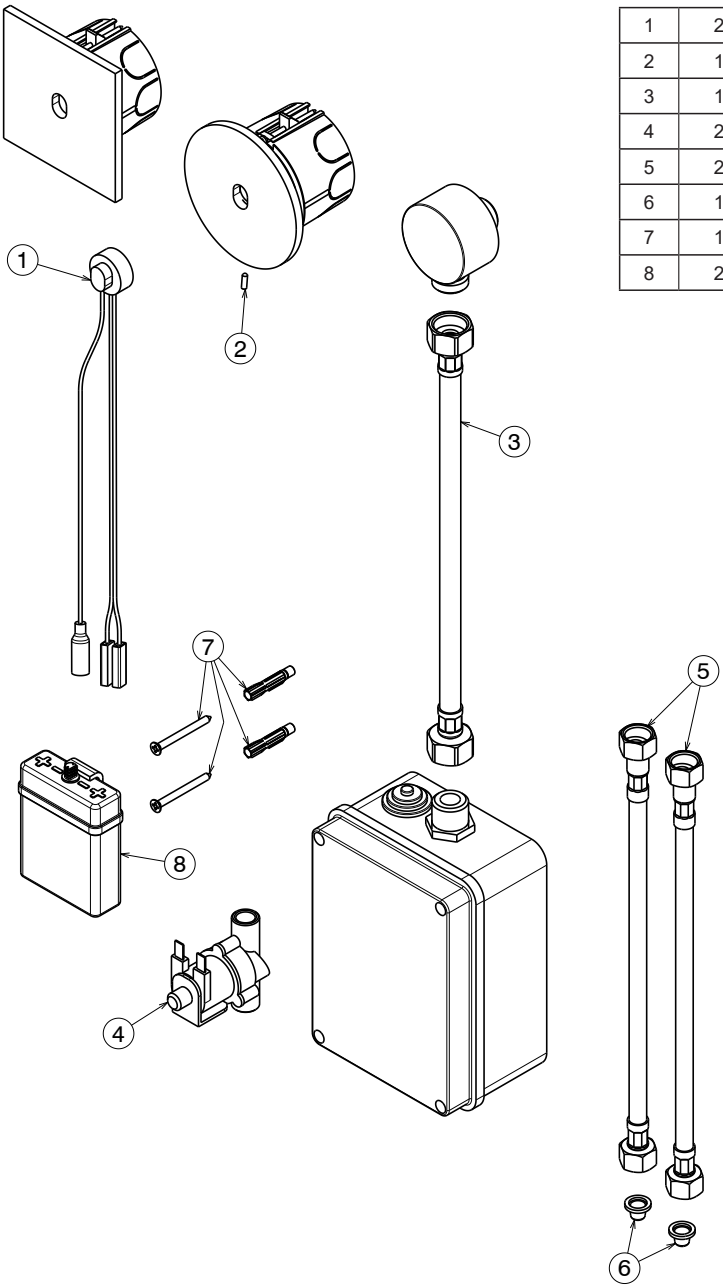

IT ANOMALIE DI FUNZIONAMENTO: CAUSE E AZIONI CORRETIVE.

ANOMALIE	CAUSE PROBABILI	AZIONE DA INTRAPRENDERE
L'acqua non scorre dopo l'installazione.	Non c'è l'alimentazione elettrica.	Controllare il posizionamento delle pile nel supporto o il collegamento alla rete.
	Sensore difettoso o cavo danneggiato.	Scollegare il sensore e collegarne un altro. Se il problema è risolto, sostituire il sensore seguendo le istruzioni della guida d'installazione.
	Non c'è acqua.	Controllare l'apertura delle valvole.
	Elettrovalvola bloccata in posizione chiusa.	Scollegare l'elettrovalvola e pulirla o sostituirla.
L'acqua continua a scorrere.	La distanza di localizzazione del sensore è troppo elevata (il dispositivo di temporizzazione di sicurezza interrompe l'acqua dopo un certo lasso di tempo).	Interrompere l'acqua usando il rubinetto d'arresto. Ridurre leggermente la distanza di localizzazione affinché sia inferiore a quella di scorrimento del getto d'acqua.
	Elettrovalvola installata al contrario.	Controllare la direzione di montaggio dell'elettrovalvola. La serie di frecce sotto il corpo indica la direzione del passaggio dell'acqua.
	Elettrovalvola bloccata in posizione aperta.	Smontare l'elettrovalvola, pulirla e controllare la direzione del passaggio dell'acqua. Controllare che vi sia un filtro. Se questo metodo non funziona, sostituire l'elettrovalvola.
	Cavo del sensore danneggiato.	Scollegare il sensore e collegarne un altro. Se il problema è risolto, sostituire il sensore seguendo le istruzioni della guida d'installazione.
Il led rosso lampeggia.	Le pile sono esaurite.	Sostituire le pile rispettando le polarità.
L'acqua non scorre.	Le elettrovalvole sono collegate al contrario.	Controllare le polarità: rosso(+), nero(-).
	Il sensore è collegato in modo errato o è difettoso.	Controllare il posizionamento della pila nel suo supporto. Scollegare il sensore e collegarne un altro. Se il problema è risolto, sostituire il sensore seguendo le istruzioni della guida d'installazione.
	L'elettrovalvola è bloccata in posizione chiusa.	Scollegare l'elettrovalvola e pulirla o sostituirla.
	I filtri dell'elettrovalvola sono ostruiti.	Smontare e pulire il filtro o i filtri posto(i) alle entrate.
	L'aeratore è ostruito.	Smontare e pulire l'aeratore. Immergere l'aeratore nell'aceto per tutta la notte.
Non c'è acqua calda (o fredda) nel miscelatore.	Il collegamento tra le due elettrovalvole è difettoso.	Controllare che vi siano i cavi che collegano le due elettrovalvole e la qualità del collegamento dei capicorda. Controllare anche le polarità.
	Una delle due elettrovalvole è rimasta bloccata in posizione chiusa.	Scollegare il sensore e collegarne un altro. Se il problema è risolto, sostituire il sensore seguendo le istruzioni della guida d'installazione. Smontare l'elettrovalvola, pulirla e controllare la direzione del passaggio dell'acqua. Controllare che vi sia un filtro. Se questo metodo non funziona, sostituire l'elettrovalvola.
L'acqua scorre troppo lentamente.	La pressione è troppo bassa.	Cercare di aumentare la pressione.
	I filtri dell'elettrovalvola sono ostruiti.	Smontare e pulire i filtri.
	L'aeratore è ostruito.	Smontare e pulire l'aeratore.
	L'elettrovalvola è sporca di calcare.	Scollegare l'elettrovalvola e pulirla o sostituirla.
Perdita all'arrivo.	Le guarnizioni o le guarnizioni del filtri sono difettose.	Sostituire le guarnizioni o le guarnizioni dei filtri.

EN TROUBLESHOOTING.

ANOMALIES	PROBABLE CAUSES	ACTION TO TAKE
Water does not flow after installation.	There is no power supply.	Check the positioning of the batteries in the support or the connection to the network.
	Defective sensor or damaged cable.	Disconnect the sensor and connect another one. If the problem is solved, replace the sensor following the instructions of the installation guide.
	There is no water.	Check valve opening.
	Solenoid valve locked in closed position.	Disconnect the solenoid valve and clean it or replace it.
Water continues flowing.	The localization distance of the sensor is too high (the safety timing device stops water after a given time period).	Stop the water using the stopcock. Slightly reduce the localization distance so that it becomes lower than the one of water jet flowing.
	Solenoid valve installed inversely.	Check the assembly direction of the solenoid valve. The set of arrows below the body indicates the direction of water flow.
	Solenoid valve locked in open position.	Disassemble the solenoid valve, clean it and check the direction of water flow. Check that there is a filter. If this method does not work, replace the solenoid valve.
	Sensor cable damaged.	Disconnect the sensor and connect another one. If the problem is solved, replace the sensor following the instructions of the installation guidebook.
Red led blinks.	Batteries are low.	Replace the batteries according to the polarities.
Water does not flow.	Solenoid valves are connected inversely.	Check the polarities: red (+), black (-).
	The sensor is connected in the wrong way or is defective.	Check the positioning of the battery in its support. Disconnect the sensor and connect another one. If the problem is solved, replace the sensor following the instructions of the installation guide.
	The solenoid valve is locked in closed position.	Disconnect the solenoid valve and clean it or replace it.
	The filters of the solenoid valve are clogged.	Remove and clean the filter or the filters placed on the inlets.
	The aerator is clogged.	Remove and clean the aerator. Put the aerator in vinegar all night long.
There is no hot (or cold) water in the mixer.	The connection between the two solenoid valves is defective.	Check that there are the cables that connect the two solenoid valves and the quality of the connection of cable terminals. Check the polarities as well.
	One of the two solenoid valves was locked in closed position.	Disconnect the sensor and connect another one. If the problem is solved, replace the sensor following the instructions of the installation guide. Remove the solenoid valve, clean it and check the direction of the water flow. Check that there is a filter. If this method does not work, replace the solenoid valve.
Water flows too slowly.	Pressure is too low.	Try and increase the pressure.
	Solenoid valve filters are clogged.	Remove and clean the filters.
	The aerator is clogged.	Remove and clean the aerator.
	The solenoid valve has limestone fouling.	Disconnect the solenoid valve and clean it or replace it.
Leakage at the end.	Gaskets or filter gaskets are defective.	Replace the gaskets or the filter gaskets.

FR ANOMALIES DE FONCTIONNEMENT: CAUSES ET ACTIONS CORRECTIVES.

ANOMALIES	CAUSES PROBABLES	ACTION À RÉALISER
L'eau ne coule pas après l'installation.	Il n'y a pas d'alimentation électrique.	Contrôler le positionnement des batteries dans le support ou la connexion au réseau.
	Capteur défectueux ou câble détérioré.	Déconnecter le capteur et en connecter un autre. Si le problème est réglé, remplacer le capteur en suivant les instructions du guide d'installation.
	Absence d'eau.	Contrôler l'ouverture des vannes.
	Electrovanne bloquée en position fermée.	Déconnecter l'électrovanne et la nettoyer ou la remplacer.
L'eau continue à couler.	La distance de localisation du capteur est trop élevée (le dispositif de temporisation de sécurité coupe l'eau après un certain délai).	Couper l'eau utilisant le robinet d'arrêt. Réduire légèrement la distance de localisation pour qu'elle soit inférieure à celle de l'écoulement du jet d'eau.
	Electrovanne installée à l'envers.	Contrôler la direction de montage de l'électrovanne. La série de flèches sous le corps indique la direction du passage de l'eau.
	Electrovanne bloquée en position ouverte.	Démonter l'électrovanne, la nettoyer et contrôler la direction du passage de l'eau. Contrôler qu'il y a un filtre. Si cette méthode ne fonctionne pas, remplacer l'électrovanne.
	Câble du capteur détérioré.	Déconnecter le capteur et en connecter un autre. Si le problème est réglé, remplacer le capteur en suivant les instructions du guide d'installation.
Le led rouge clignote.	Les batteries sont à plat.	Remplacer les batteries en respectant les polarités.
L'eau ne coule pas.	Les électrovannes sont connectées à l'envers.	Contrôler les polarités: rouge(+), noir(-).
	Le capteur est connecté de façon erronée ou est défectueux.	Contrôler le positionnement de la batterie dans son support. Déconnecter le capteur et en connecter un autre. Si le problème est réglé, remplacer le capteur en suivant les instructions du guide d'installation.
	L'électrovanne est bloquée en position fermée.	Déconnecter l'électrovanne et la nettoyer ou la remplacer
	Les filtres de l'électrovanne sont obstrués.	Démonter et nettoyer le filtre ou les filtres situé(s) aux entrées. Démonter et nettoyer l'aérateur
	L'aérateur est obstrué	Immerger l'aérateur dans le vinaigre toute la nuit.
Il n'y a pas d'eau chaude (ou froide) dans le mitigeur.	La connexion entre les électrovannes est défectueuse.	Contrôler qu'il y a les câbles qui relient les deux électrovannes et la qualité de la connexion des cosses. Contrôler également les polarités.
	Une des deux électrovannes est restée bloquée en position fermée.	Déconnecter le capteur et en connecter un autre. Si le problème est réglé, remplacer le capteur en suivant les instructions du guide d'installation. Démonter l'électrovanne, la nettoyer et contrôler la direction du passage de l'eau. Contrôler qu'il y a un filtre. Si cette méthode ne fonctionne pas, remplacer l'électrovanne.
L'eau coule trop lentement.	La pression est trop basse.	Chercher à augmenter la pression.
	Les filtres de l'électrovanne sont obstrués.	Démonter et nettoyer les filtres.
	L'aérateur est obstrué.	Démonter et nettoyer l'aérateur.
	L'électrovanne est détériorée par le calcaire.	Déconnecter l'électrovanne et la nettoyer ou la remplacer.
Fuite à l'arrivée.	Les gaines ou les gaines des filtres sont défectueuses.	Remplacer les gaines ou les gaines des filtres.

DE FUNKTIONSSTÖRUNGEN: URSACHEN UND ABHILFE.

ANOMALIEN	MÖGLICHE URSACHEN	DURCHZUFÜHRENDE MASSNAHMEN
Nach der Installation fließt kein Wasser.	Es besteht keine Stromversorgung.	Die Positionierung der Batterien in deren Unterbringung überprüfen, bzw. auch den Netzanschluss.
	Der Sensor ist defekt oder das Kabel ist beschädigt.	Den Sensor ausbauen und einen neuen Sensor anschließen. Wenn das Problem dadurch behoben ist, den Sensor unter Beachtung der, in der Installationsanweisung aufgeführten Hinweise auswechseln.
	Es steht kein Wasser zur Verfügung.	Das Öffnen der Ventile überprüfen.
	Das Elektroventil ist in geschlossener Position blockiert.	Das Elektroventil ausbauen und reinigen oder ersetzen.
Das Wasser läuft kontinuierlich.	Der Lokalisierungsabstand des Sensors ist zu hoch (nach einer gewissen Zeitspanne unterbricht die Sicherheitsschaltvorrichtung den Wasseraustritt).	Unter Einsatz des Abstellhahns den Wasseraustritt unterbrechen. Den Lokalisierungsabstand soweit geringfügig vermindern, bis er kleiner ist als der Lauf des Wasserstrahls.
	Das Elektroventil ist verkehrt herum installiert.	Die Einbaurichtung des Elektroventils überprüfen. Die Pfeilserie auf der Unterseite des Körpers zeigt die Richtung des Wasserdurchflusses an.
	Das Elektroventil ist in geöffneter Position blockiert.	Das Elektroventil ausbauen, reinigen und die Richtung des Wasserdurchflusses überprüfen. Kontrollieren, dass ein Filter eingesetzt ist. Wenn diese Methode nicht funktioniert muss das Elektroventil ausgewechselt werden.
	Das Sensorenkabel ist beschädigt.	Den Sensor ausbauen und einen neuen Sensor anschließen. Wenn das Problem dadurch behoben ist, den Sensor unter Beachtung der, in der Installationsanweisung aufgeführten Hinweise auswechseln.
Die rote LED blinkt.	Die Batterien sind verbraucht.	Die Batterien, unter Berücksichtigung der Polarität, auswechseln.
Es fließt kein Wasser.	Die Elektroventile sind verkehrt herum angeschlossen.	Die Polarität überprüfen: rot (+), schwarz (-).
	Der Sensor ist falsch angeschlossen oder defekt.	Die Positionierung der Batterie innerhalb ihrer Unterbringung überprüfen. Den Sensor ausbauen und einen anderen anschließen. Wenn das Problem dadurch behoben ist, den Sensor unter Beachtung der, in der Installationsanweisung aufgeführten Hinweise auswechseln.
	Das Elektroventil ist in geschlossener Position blockiert.	Das Elektroventil ausbauen und reinigen oder ersetzen.
	Die Filter vom Elektroventil sind verstopft.	Den bzw. die Filter, welcher / welche an den Eingängen installiert ist/sind ausbauen und reinigen
	Der Perlator ist verstopft.	Den Perlator ausbauen und reinigen. Den Perlator über Nacht in Essig einlegen.
In der Mischbatterie kommt kein Warmwasser (oder Kaltwasser) an.	Die Anschlussverbindung zwischen den zwei Elektroventilen ist defekt.	Kontrollieren, ob die Kabel vorhanden sind, welche die zwei Elektroventile verbinden und die Qualität des Anschlusses der Kabelschuhe überprüfen. Des Weiteren auch die Polarität überprüfen.
	Eines der zwei Elektroventile ist in geschlossener Position blockiert geblieben.	Den Sensor ausbauen und einen neuen Sensor anschließen. Wenn das Problem dadurch behoben ist, den Sensor unter Beachtung der, in der Installationsanweisung aufgeführten Hinweise auswechseln. Das Elektroventil ausbauen, reinigen und die Richtung des Wasserdurchflusses überprüfen. Kontrollieren, dass ein Filter eingesetzt ist. Wenn diese Methode nicht funktioniert muss das Elektroventil ausgewechselt werden.
Das Wasser fließt nur sehr langsam aus.	Der Wasserdruck ist zu gering.	Versuchen, den Wasserdruck zu erhöhen.
	Die Filter vom Elektroventil sind verstopft.	Die Filter ausbauen und reinigen.
	Der Perlator ist verstopft.	Den Perlator ausbauen und reinigen.
	Das Elektroventil ist verkalkt.	Das Elektroventil ausbauen und reinigen oder ersetzen.
Wasserverlust am Wassereingang	Die Dichtungen oder die Filterdichtungen sind defekt.	Die Dichtungen oder die Filterdichtungen ersetzen.

ES ANOMALÍAS DE FUNCIONAMIENTO: CAUSAS Y ACCIONES CORRECTIVAS.

ANOMALÍAS	CAUSAS PROBABLES	ACCIÓN POR EJECUTAR
El agua no fluye después de la instalación	No hay alimentación eléctrica.	Controlen el posicionamiento de las baterías en el soporte o la conexión de red.
	Sensor defectuoso o cable dañado.	Desconecten el sensor y vuelvan a conectar otro. Si el problema se resuelve, reemplacen el sensor según las instrucciones de la guía para la instalación.
	No hay agua.	Controlen la abertura de las válvulas.
	Electroválvula bloqueada en posición cerrada.	Desconectan la electroválvula y límpienla o sustitúyanla.
El agua sigue fluyendo.	La distancia de localización del sensor es demasiado elevada (el dispositivo de temporización de seguridad interrumpe el agua después de un periodo de tiempo determinado).	Interrumpan el agua con el auxilio de una llave de paso. Reduzcan un poco la distancia de localización para que sea inferior a la distancia de fluencia del chorro de agua.
	Electroválvula instalada al revés.	Controlen el sentido de montaje de la electroválvula. La serie de flechas por debajo del cuerpo indica el sentido del pasaje del agua.
	Electroválvula bloqueada en posición abierta.	Desmonten la electroválvula, límpienla y controlen el sentido del pasaje del agua. Controlen si hay un filtro. Si el método no funciona, sustituyan la electroválvula.
	Cable del sensor dañado.	Desconecten el sensor y vuelvan a conectar otro. Si el problema se resuelve, reemplacen el sensor según las instrucciones de la guía para la instalación.
El led rojo destella.	Las baterías están agotadas.	Sustituyan las baterías respetando las polaridades.
El agua no fluye.	Las electroválvulas están conectadas al revés.	Controlen las polaridades: rojo(+), negro(-).
	El sensor está conectado de manera incorrecta o es defectuoso.	Controlen el posicionamiento de la batería en su soporte. Desconecten el sensor y vuelvan a conectar otro. Si el problema se resuelve, reemplacen el sensor según las instrucciones de la guía para la instalación.
	Electroválvula bloqueada en posición cerrada	Desconecten la electroválvula y límpienla o sustitúyanla.
	Los filtros de la electroválvula están obstruidos.	Desmonten y limpien el filtro o los filtros (alojado(s) en las entradas.
	El aireador está obstruido.	Desmonten y limpien el aireador. Dejen el aireador en vinagre durante toda la noche.
No hay agua caliente (o fría) en el mezclador.	La conexión entre las dos electroválvulas es defectuosa.	Controlen que haya cables que conectan las dos electro-válvulas y la calidad de la conexión de los terminales de los cables. Controlen también las polaridades.
	Una de las dos electroválvulas se ha bloqueado en posición cerrada.	Scollegare il sensore e collegarne un altro. Se il problema è risolto, sostituire il sensore seguendo le istruzioni della guida d´installazione. Smontare l´elettrovalvola, pulirla e controllare la direzione del passaggio dell´acqua. Controllare che vi sia un filtro. Se questo metodo non funziona, sostituire l´elettrovalvola.
El agua fluye demasiado lentamente.	La presión es demasiado baja.	Traten aumentar la presión.
	Los filtros de la electroválvula están obstruidos.	Desmonten y limpien los filtros.
	El aireador está obstruido.	Desmonten y limpien el aireador.
	La electroválvula está sucia por la presencia de cal.	Desconecten la electroválvula y límpienla o sustitúyanla.
Pérdida al llegar.	Las juntas o las juntas del filtro están tienen defectos.	Sustituyan las juntas o las juntas de los filtros.

RU НЕПОЛАДКИ В РАБОТЕ: ПРИЧИНЫ И ПРАВИЛЬНЫЕ ДЕЙСТВИЯ.

НЕИСПРАВНОСТИ	ВОЗМОЖНЫЕ ПРИЧИНЫ	УСТРАНЕНИЕ
Вода после установки не течет.	Отсутствие электрического питания.	Проверьте расположение батареек в отсеке или подключение к сети.
	Поврежденный датчик или провод.	Отсоедините датчик и подсоедините другой. Если проблема решена, замените датчик, следуя инструкциям в руководстве по установке.
	Нет воды.	Проверить открытие клапанов.
	Электромагнитный клапан заблокирован в закрытом положении.	Отсоедините электромагнитный клапан и очистите его или замените.
Вода продолжает течь.	Датчик расположен слишком велико (предохранительное устройство хронирования отключает воду через определенное время).	Остановите подачу воды с помощью запорного крана. Слегка уменьшите расстояние, чтобы оно было меньше, чем длина пути водяной струи.
	Электроклапан установлен наоборот.	Проверьте направление установки электромагнитного клапана. Ряд стрелок под корпусом указывает направление потока воды.
	Электромагнитный клапан заблокирован в открытом положении.	Разберите электромагнитный клапан, очистите его и проверьте направление потока воды. Убедитесь в наличии фильтра. Если этот метод не работает, замените электромагнитный клапан.
	Поврежден провод датчика.	Отсоедините датчик и подсоедините другой. Если проблема решена, замените датчик, следуя инструкциям в руководстве по установке.
Красный светодиод мигает.	Батарейки разряжены.	Замените батарейки, соблюдая полярность.
Вода не течет.	Электромагнитные клапаны подключены наоборот.	Проверьте полярность: красный (+), черный (-).
	Датчик подключен неправильно или неисправен.	Проверьте положение батарейки в гнезде. Отсоедините датчик и подсоедините другой. Если проблема решена, замените датчик, следуя инструкциям в руководстве по установке.
	Электромагнитный клапан заблокирован в закрытом положении.	Отсоедините электромагнитный клапан и очистите его или замените.
	Засорены фильтры электромагнитного клапана.	Разберите и очистите фильтр или фильтры, расположенные на входных отверстиях.
	Закупорен аэратор.	Разобрать и очистить аэратор. Погрузите аэратор в уксус на всю ночь.
В смесителе отсутствует горячая (или холодная) вода.	Соединение между двумя электромагнитными клапанами неисправно.	Проверьте наличие проводов, соединяющих два электромагнитных клапана, и качество соединения кабельных наконечников. Проверьте полярность.
	Один из двух электромагнитных клапанов блокирован в закрытом положении.	Scollegare il sensore e collegarne un altro. Se il problema è risolto, sostituire il sensore seguendo le istruzioni della guida d'installazione. Smontare l'elettrovalvola, pulirla e controllare la direzione del passaggio dell'acqua. Controllare che vi sia un filtro. Se questo metodo non funziona, sostituire l'elettro-valvola.
Вода течет слишком медленно.	Слишком низкое давление.	Попробуйте увеличить давление.
	Засорены фильтры электромагнитного клапана.	Разберите и очистите фильтры.
	Закупорен аэратор.	Разобрать и очистить аэратор.
	Электромагнитный клапан загрязнен известковым налетом.	Отсоедините электромагнитный клапан и очистите его или замените.
Потери при подаче.	Дефектные уплотнения или прокладки фильтра.	Заменить уплотнения или прокладки фильтра.

SV FUNKTIONSSTÖRNINGAR: ORSAKER OCH ÅTGÄRDER.

STÖRNINGAR	SANNOLIKA ORSAKER	ÅTGÄRD SOM SKA VIDTAS
Vattnet rinner inte efter installationen.	Avsaknad av strömförsörjning.	Kontrollera batteriernas placering i stödet eller anslutningen till nätet.
	Defekt sensor eller skadad kabel.	Koppla bort sensorn och anslut en annan. Om problemet lösts, byt ut sensorn enligt instruktionerna i installationsanvisningen.
	Det finns inget vatten.	Kontrollera ventilernas öppning.
	Magnetventil blockerad i stängt läge.	Koppla bort magnetventilen och gör den ren eller byt ut den.
Vattnet fortsätter att rinna.	Sensorns lokaliseringsavstånd är för långt (säkerhetstimern stänger vattnet efter en viss tid).	Stäng vattnet med hjälp av kranen. Minska lokaliseringsavståndet något så att det är kortare än vattenstrålens avstånd.
	Magnetventil installerad bakfram.	Kontrollera magnetventilens monteringsriktning. Serien pilar under själva kroppen anger vattenflödets riktning.
	Säkerhetsventil blockerad i öppet läge.	Montera ned magnetventilen, gör den ren och kontrollera vattenflödets riktning. Kontrollera att det finns ett filter. Om denna metod inte fungerar, byt ut magnetventilen.
	Cavo del sensore danneggiato. Sensornkabel skadad.	Koppla bort sensorn och anslut en annan. Om problemet lösts, byt ut sensorn enligt instruktionerna i installationsanvisningen.
Den röda lysdioden blinkar.	Batterierna är slut.	Byt ut batterierna och observera polerna.
Vattnet rinner inte.	Magnetventilerna har anslutits bakfram.	Kontrollera polerna: röd (+), svart (-).
	Sensorn är felaktigt ansluten eller defekt.	Kontrollera batteriets placering i stödet. Koppla bort sensorn och anslut en annan. Om problemet lösts, byt ut sensorn enligt instruktionerna i installationsanvisningen.
	Magnetventil blockerad i stängt läge.	Koppla bort magnetventilen och gör den ren eller byt ut den.
	Magnetventilens filter är igensatta.	Montera ned och rengör filtret eller filtren som befinner sig vid ingången.
	Luftaren är igensatt.	Montera ned och rengör luftaren. Lägg ner luftaren i ättika under natten.
Det finns inget varmt (eller kallt) vatten i blandaren.	Anslutningen mellan de två magnetventilerna är defekt.	Kontrollera att de kablar finns, som ansluter de två magnetventilerna samt kvaliteten på kabelskornas anslutning. Kontrollera även polariteten.
	En av de två magnetventilerna har förblivit blockerad i stängt läge.	Koppla bort sensorn och anslut en annan. Om problemet lösts, byt ut sensorn enligt instruktionerna i installationsanvisningen. Montera ned magnetventilen, gör den ren och kontrollera vattenflödets riktning. Kontrollera att det finns ett filter.
Vattnet rinner för långsamt.	Trycket är för lågt.	Försök öka trycket.
	Magnetventilens filter är igensatta.	Montera ned och rengör filtren.
	Luftaren är igensatt.	Montera ned och rengör luftaren.
	Magnetventilen är full av kalk.	SKoppla bort magnetventilen och gör den ren eller byt ut den.
Läckage vid ingång.	Packningarna eller filterpackningarna är defekta.	Byt ut packningarna eller filterpackningarna.

ZH 功能异常：原因及解决方法

异常现象	可能原因	解决方法
安装后不流水	没电。	检查托架上的电池放置或线路连接。
	感应器毛病或电线受损。	断开感应器再接上。如果问题解决，按照安装说明更换感应器。
	没水。	检查阀门是否打开。
	在关闭位置电磁阀受阻。	断开电磁阀予以清理或更换。
水不断地流	传感器位置距离太高（安全定是装置在一段时间后中断水流）。	用闭锁开关中断流水。稍稍减少位置距离直到其低于涌水水流。
	电磁阀装反了。	检查电磁阀装配方向，物体下面的箭头指示水流方向。
	电磁阀在开启位置受阻。	拆下电磁阀，清理并检查水流方向。检查是否有过滤器。如果这一方法不行，更换电磁阀l'elettrovalvola.
	感应器电缆线受损	断开感应器再连接。如果问题解决，按照安装指示更换感应器。
Led 红灯闪烁	电池耗尽	更换电池，注意正负极
不流水	电磁阀接反。	检查正负极：红为正极（+），黑为负极（-）。
	感应器错误连接或受损。	检查支架上电池的位置。断开感应器再接。如果问题解决，按照安装指示说明更换感应器。
	电磁阀在关闭位置受阻。	断开电磁阀，清理或更换。
	电磁阀过滤器堵塞。	拆下清理过滤器或入口处过滤器。
	充气器堵塞。	拆下清理充气器。把充气器浸泡在醋中持续一夜。
混合器中没热水（或冷水）	两个电磁阀的连接受损。	检查电缆线是否连接上了两个电磁阀，线卡连接质量。 还要检查正负极。
	其中的一个电磁阀在关闭位置处于受阻状态。	断开感应器再连接。如果问题解决，按照安装指示更换感应器。 拆下电磁阀，进行清理，检查水流方向。检查有无过滤器。如果这一方法不行，更换电磁阀。
水流得太慢	压力太低。	增加压力。
	电磁阀过滤器堵塞。	拆卸清理过滤器。
	充气器堵塞。	拆卸清理充气器。
	电磁阀有了石灰岩污垢。	断开电磁阀，清理或替换。
漏水	垫圈或过滤器垫圈受损。difettose.	更换垫圈或过滤器垫圈。

AR أخطاء التشغيل: الأسباب والإجراءات التصحيحية.

الحالات الشاذة	الأسباب المحتملة	الإجراء الواجب اتخاذه
لا يتدفق الماء بعد التركيب.	لا يوجد مصدر طاقة.	تحقق من وضع البطاريات في الحامل أو التوصيل بالتيار الكهربائي.
	مستشعر معيب أو كابل تالف.	افصل المستشعر، وقم بتوصيل جهاز آخر. إذا تم حل المشكلة، فاستبدل المستشعر باتباع إرشادات دليل التركيب.
	لا يوجد ماء.	تحقق من فتح الصمامات.
	صمام الملف اللولبي عالق في وضع مغلق.	افصل صمام الملف اللولبي، ونظفه أو استبدله.
يستمر الماء في التدفق.	مسافة موقع المستشعر كبيرة جدًا (يقطع جهاز توقيت الأمان الماء بعد فترة زمنية معينة).	أغلق الماء باستخدام محبس الصنبور. قلل مسافة تحديد الموقع قليلًا بحيث تكون أقصر من تدفق المياه النفاث.
	تركيب صمام الملف اللولبي معكوسًا.	تحقق من اتجاه تركيب صمام الملف اللولبي. تشير سلسلة الأسهم الموجودة أسفل الجسم إلى اتجاه مرور الماء.
	صمام الملف اللولبي عالق في وضع مفتوح.	قم بتفكيك صمام الملف اللولبي وتنظيفه، وتحقق من اتجاه مرور المياه. تحقق من وجود مرشح. إذا لم تنجح هذه الطريقة، فاستبدل صمام الملف اللولبي.
	كابل المستشعر تالف.	افصل المستشعر، وقم بتوصيل جهاز آخر. إذا تم حل المشكلة، فاستبدل المستشعر باتباع إرشادات دليل التركيب.
يومض المؤشر الأحمر.	البطاريات مستنفدة.	استبدل البطاريات مع مراعاة القطبين.
الماء لا يتدفق.	صمامات الملف اللولبي مربوطة بشكل عكسي.	تحقق من القطبين: أحمر (+)، أسود (-).
	المستشعر متصل بشكل غير صحيح أو به عيب.	تحقق من وضع البطارية في حاملها. افصل المستشعر، وقم بتوصيل جهاز آخر. إذا تم حل المشكلة، فاستبدل المستشعر باتباع إرشادات دليل التركيب.
	صمام الملف اللولبي عالق في وضع مغلق.	افصل صمام الملف اللولبي، ونظفه أو استبدله.
	مرشحات صمام الملف اللولبي مسدودة.	قم بفك وتنظيف المرشح أو المرشحات الموجودة في المداخل
	جهاز التهوية مسدود.	قم بفك وتنظيف جهاز التهوية. اغمر جهاز التهوية في الخل طوال الليل.
لا يوجد ماء ساخن (أو بارد) في الخلاط.	الاتصال بين صمامي الملف اللولبي معيب.	تحقق من وجود كابلات تربط صمامي الملف اللولبي وجودة توصيل عروات الكابل. تحقق أيضًا من القطبية.
	أحد صمامي الملف اللولبي عالق في الوضع المغلق.	افصل المستشعر، وقم بتوصيل جهاز آخر. إذا تم حل المشكلة، فاستبدل المستشعر باتباع إرشادات دليل التركيب.. قم بتفكيك صمام الملف اللولبي وتنظيفه، وتحقق من اتجاه مرور المياه. تحقق من وجود مرشح. إذا لم تنجح هذه الطريقة،
يتدفق الماء ببطء شديد.	الضغط منخفض جدًا.	حاول زيادة الضغط.
	مرشحات صمام الملف اللولبي مسدودة.	قم بفك وتنظيف المرشحات.
	جهاز التهوية مسدود.	قم بفك وتنظيف جهاز التهوية.
	صمام الملف اللولبي متسخ بسبب الترسبات الكلسية.	افصل صمام الملف اللولبي، ونظفه أو استبدله.
التسرب عند وصول الماء.	حشوات المرشح أو الجوانات معيبة.	استبدل الجوانات أو حشوات المرشح.

SMALTIMENTO DELL'IMBALLAGGIO
PACKAGING DISPOSAL
ÉLIMINATION DE L'EMBALLAGE
ENTSORGUNG DER VERPACKUNG
ELIMINACIÓN DEL EMBALAJE
УТИЛИЗАЦИЯ УПАКОВКИ
BORTSKAFFANDE AV EMBALLAGET
包装处理
التخلص من مواد التعبئة والتغليف

SMALTIMENTO DEI COMPONENTI A FINE VITA
DISPOSAL OF THE EOL COMPONENTS
ÉLIMINATION DES COMPOSANTS EN FIN DE VIE
ENTSORGUNG DER BESTANDTEILE AM ENDER DER LEBENSDAUER
ELIMINACIÓN DE LOS COMPONENTES A FINAL DE SU VIDA ÚTIL
УТИЛИЗАЦИЯ ОТСЛУЖИВШИХ КОМПОНЕНТОВ
BORTSKAFFANDE AV UTTJÄNTA KOMPONENTER
理处件元的后束结命寿用使
التخلص من المكونات في نهاية العمر التشغيلي

NEWFORM S.p.A.
via Marconi, 25/A – Frazione Vintebbio – 13037 Serravalle Sesia – (VC) Italy
Tel. +39/0163452011 (r.a.) www.newform.it newform@newform.it

L 744/3