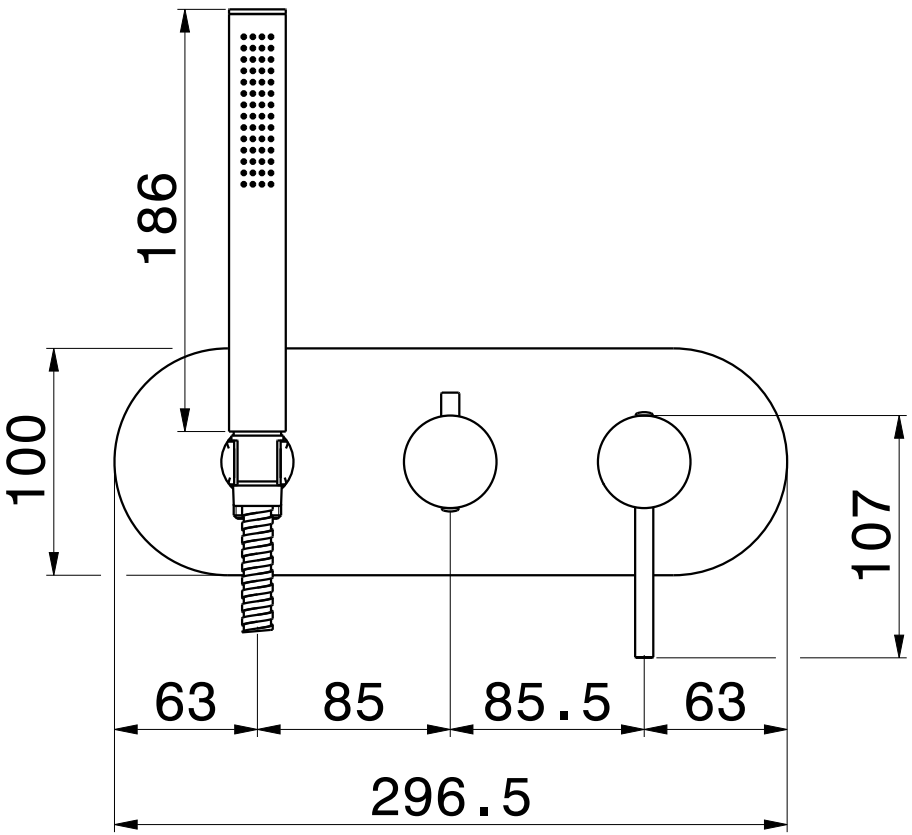

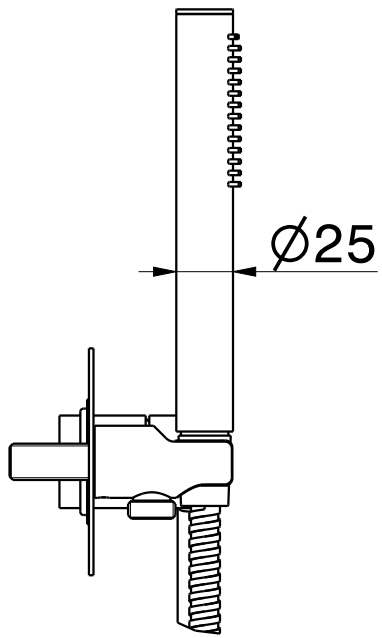

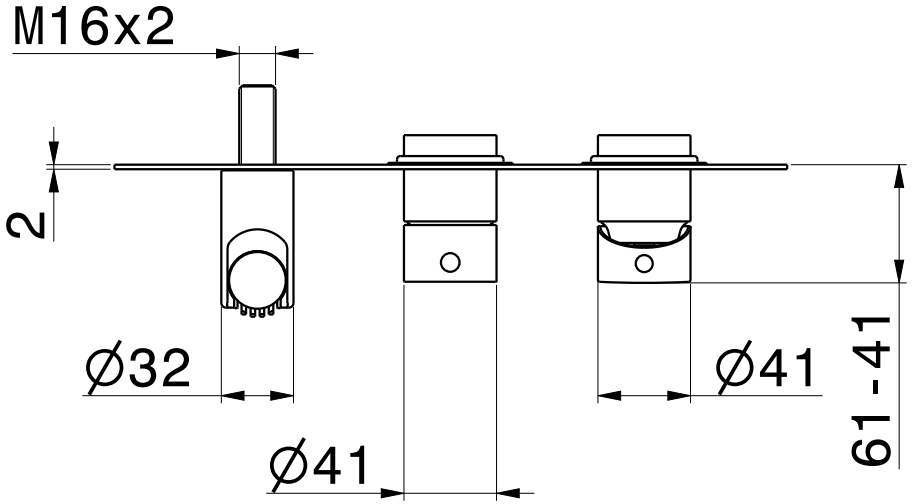

X-T '4269E'