newform | personalità italiana

# XT

## Art. 4280C

Gruppo bordo vasca completo di bocca erogazione con deviatore e set doccetta.

*Complete set of: deck mounted mixer, spout with diverter, complete hand shower set.*

### FINITURE DISPONIBILI | *AVAILABLE FINISHES*

- 21.018 cromo / *chrome*
- 01.093 nero opaco / *matt black*
- 01.014 bianco opaco / *matt white*
- 31.028 cromo spazzolato / *brushed chrome*
- 58.061 PVD rame bronzato / *copper bronze*
- 58.063 PVD canna di fucile / *gun metal*
- 59.064 PVD canna di fucile spazzolato / *brushed gun metal*
- 61.020 oro lucido / *glossy gold*
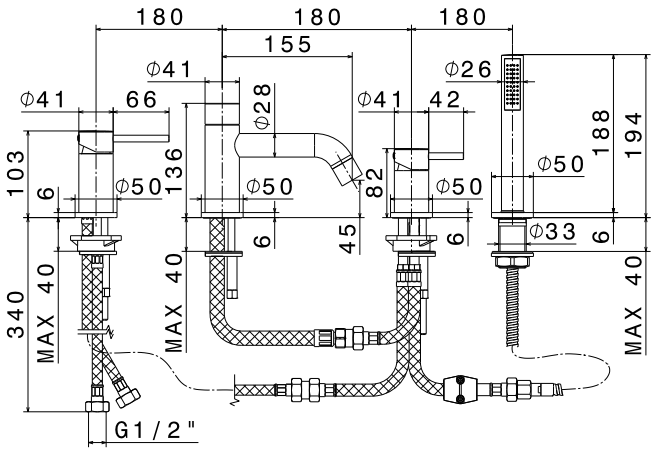
### DISEGNO TECNICO | *TECHNICAL DRAWING*