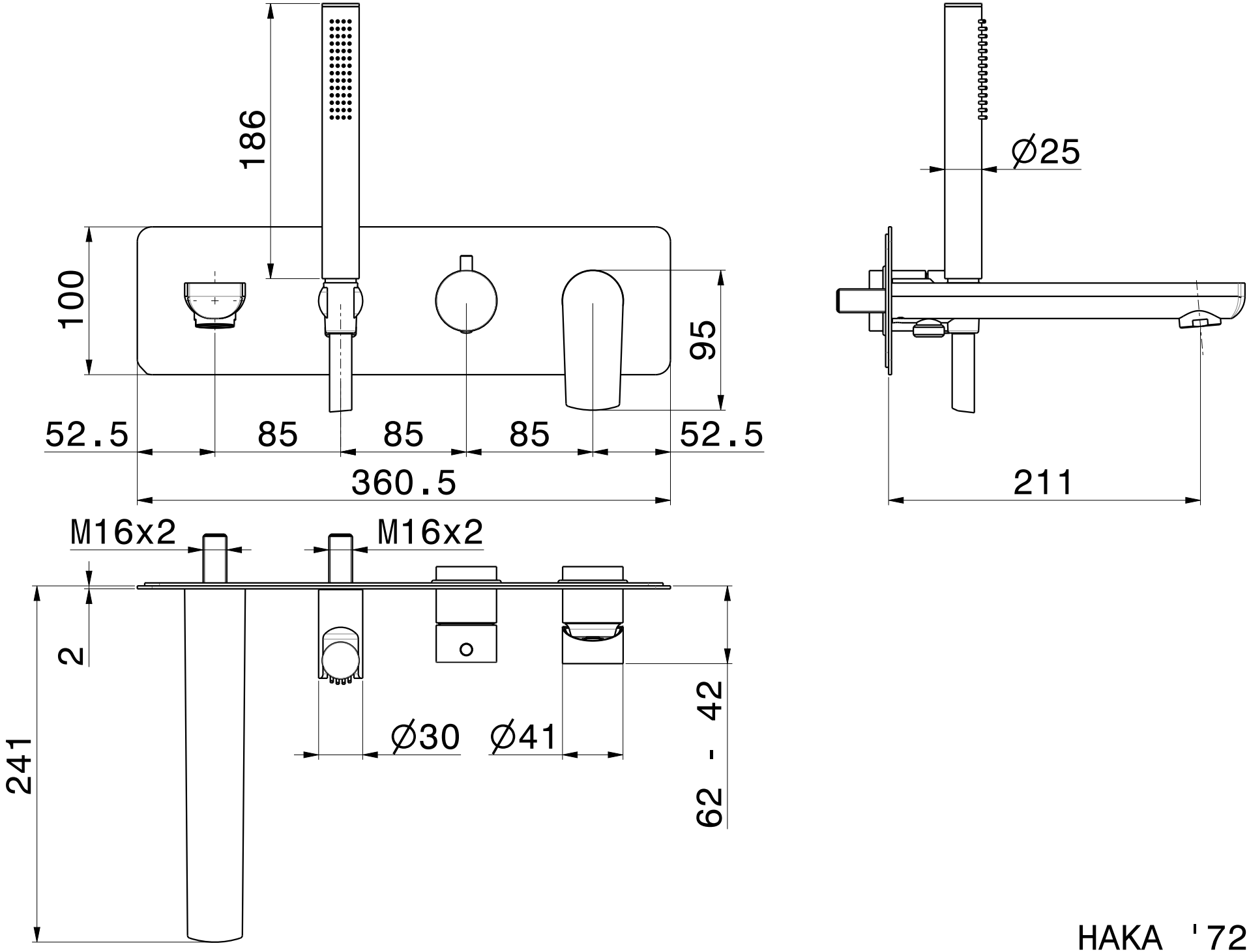
186
100
95
52.5
85
85
85
52.5
360.5
∅25
211
M16x2
M16x2
2
241
∅30
∅41
62 - 42

HAKA '72072E'