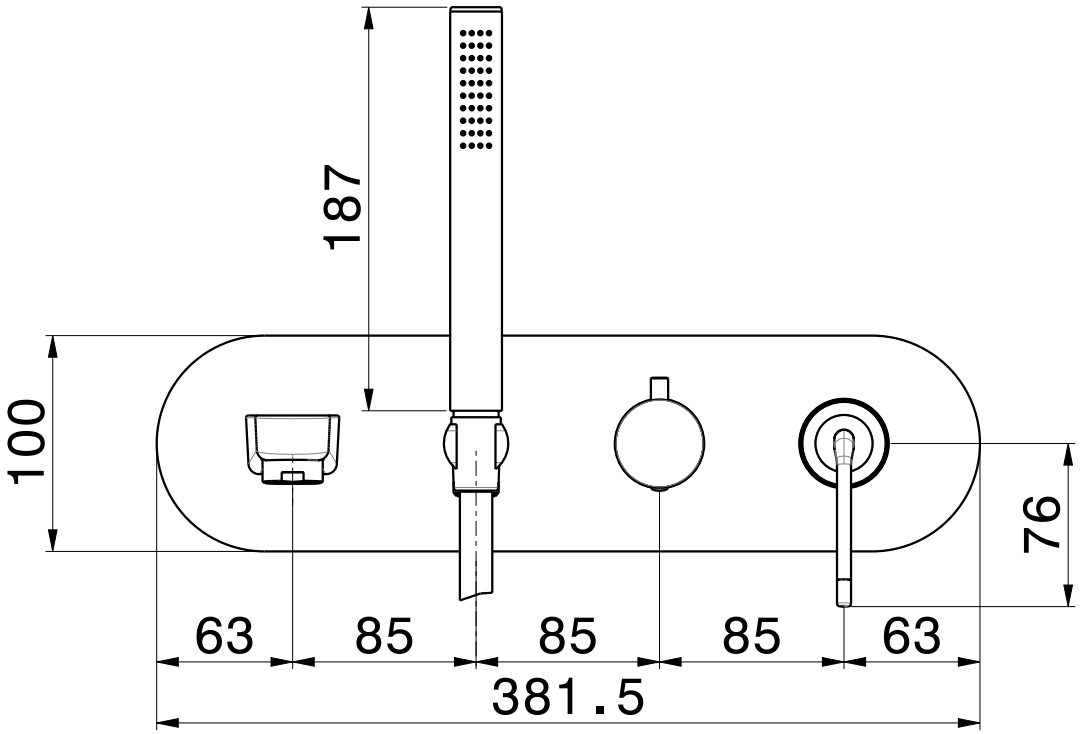
187
100
76
63
85
85
85
63
381.5

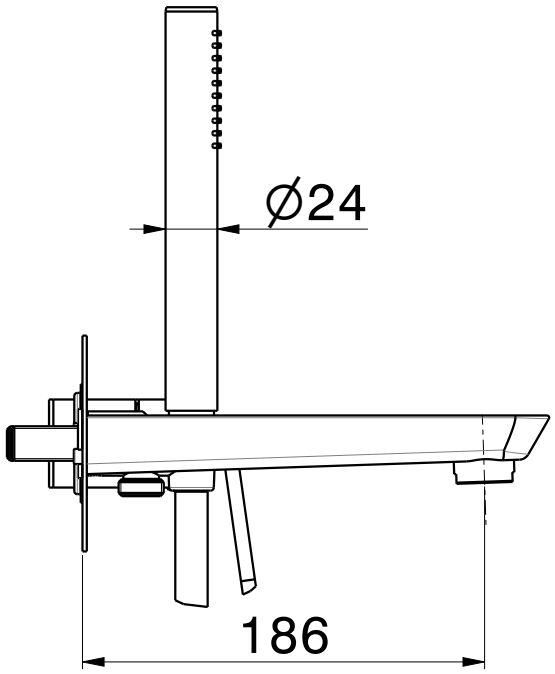
Ø24
186

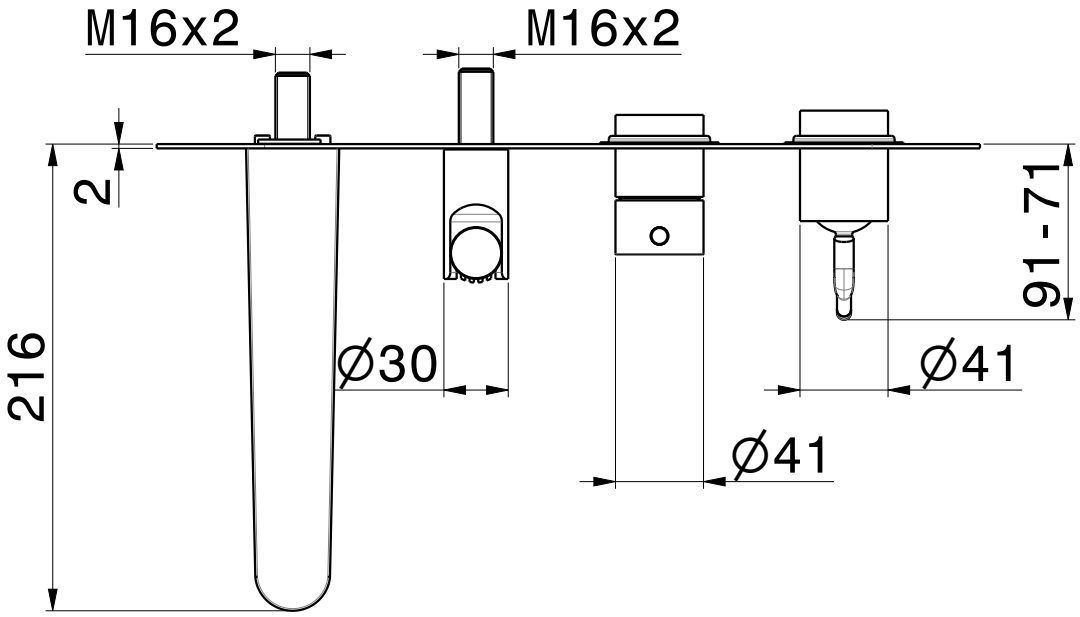
M16x2
M16x2
2
216
Ø30
Ø41
Ø41
91 - 71