newform | personalità italiana

REAL

Art. 63420

Miscelatore monocomando per lavello con bocca quadra girevole. Flessibili di alimentazione F3/8". Cartuccia da 35 mm a dischi ceramici.

Single-lever sink mixer with squared swivel spout. 3/8" female connection hoses. 35 mm ceramic discs cartridge.

FINITURE DISPONIBILI | *AVAILABLE FINISHES*

21.018
cromo / *chrome*

31.028
nichel spazzolato /
brushed nickel
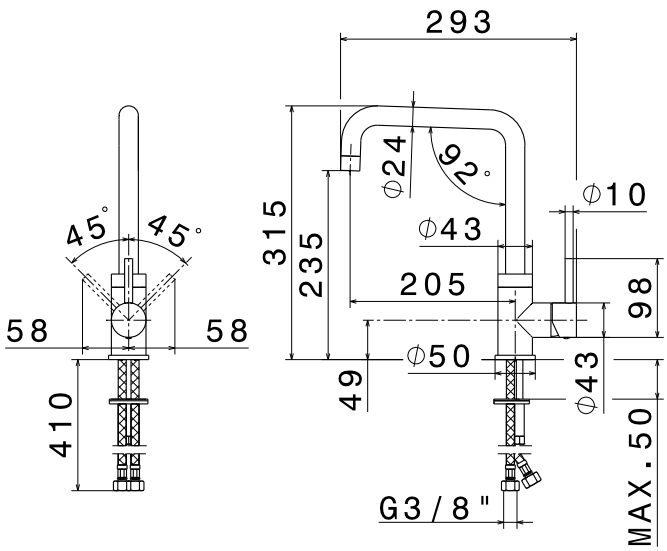
DISEGNO TECNICO | *TECHNICAL DRAWING*