– newform | personalità italiana

REAL STEEL

Art. 63435X

Miscelatore monocomando per lavello con bocca girevole e doccia estraibile doppio getto. Flessibili di alimentazione F3/8".

Single-lever sink mixer with swivel spout and double jet pull-out hand shower. 3/8" female connection hoses.

FINITURE DISPONIBILI | *AVAILABLE FINISHES*

50.050
Acciaio Inox /
Stainless steel
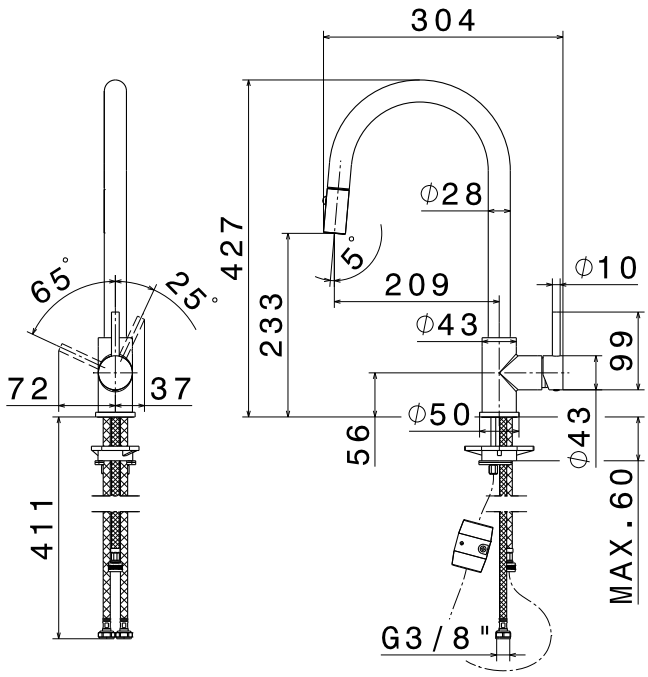
DISEGNO TECNICO | *TECHNICAL DRAWING*