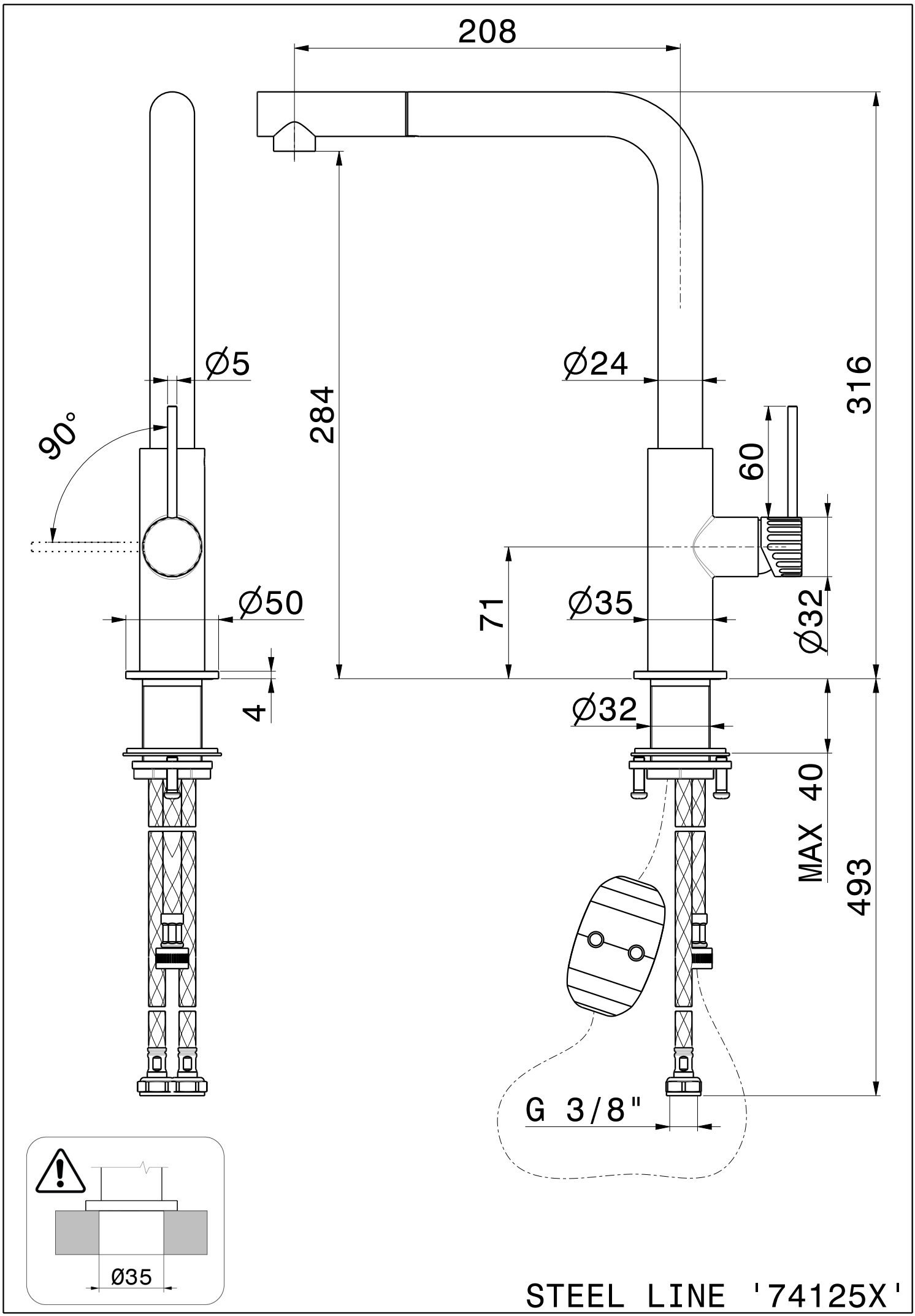
208
Ø5
90°
284
Ø24
316
60
71
Ø35
Ø32
Ø50
4
Ø32
MAX 40
493
G 3/8"
Ø35
STEEL LINE '74125X'