– newform | personalità italiana

XT

Art. 4320

Miscelatore monocomando per lavello con bocca quadra in tubolare girevole. Flessibili di alimentazione F3/8". Cartuccia da 35 mm a dischi ceramici.

Single-lever sink mixer, squared and tubular swivel spout. 3/8" female connection hoses. 35 mm ceramic discs cartridge.

FINITURE DISPONIBILI | *AVAILABLE FINISHES*

21.018
cromo / *chrome*

31.028
nichel spazzolato /
brushed nickel

92.106
cromo satinato /
marr chrome
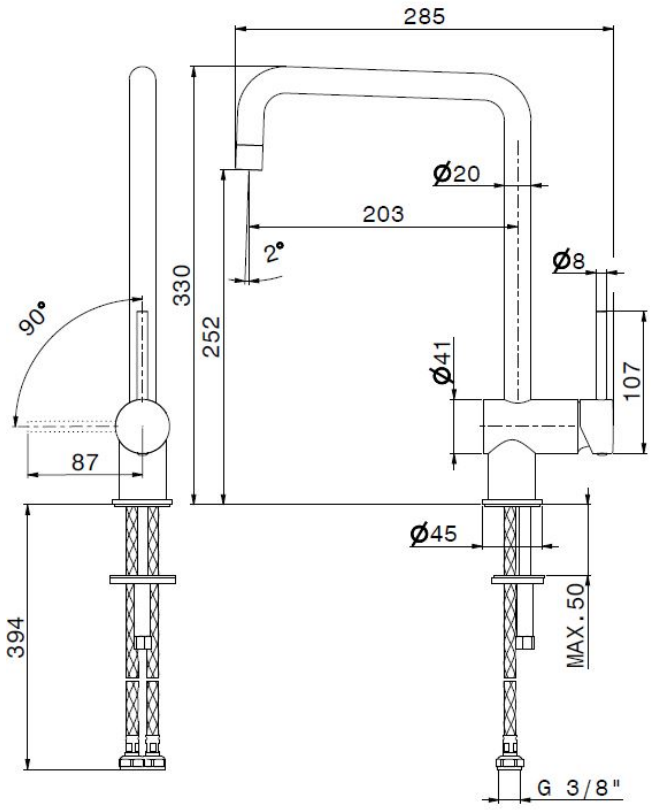
DISEGNO TECNICO | *TECHNICAL DRAWING*