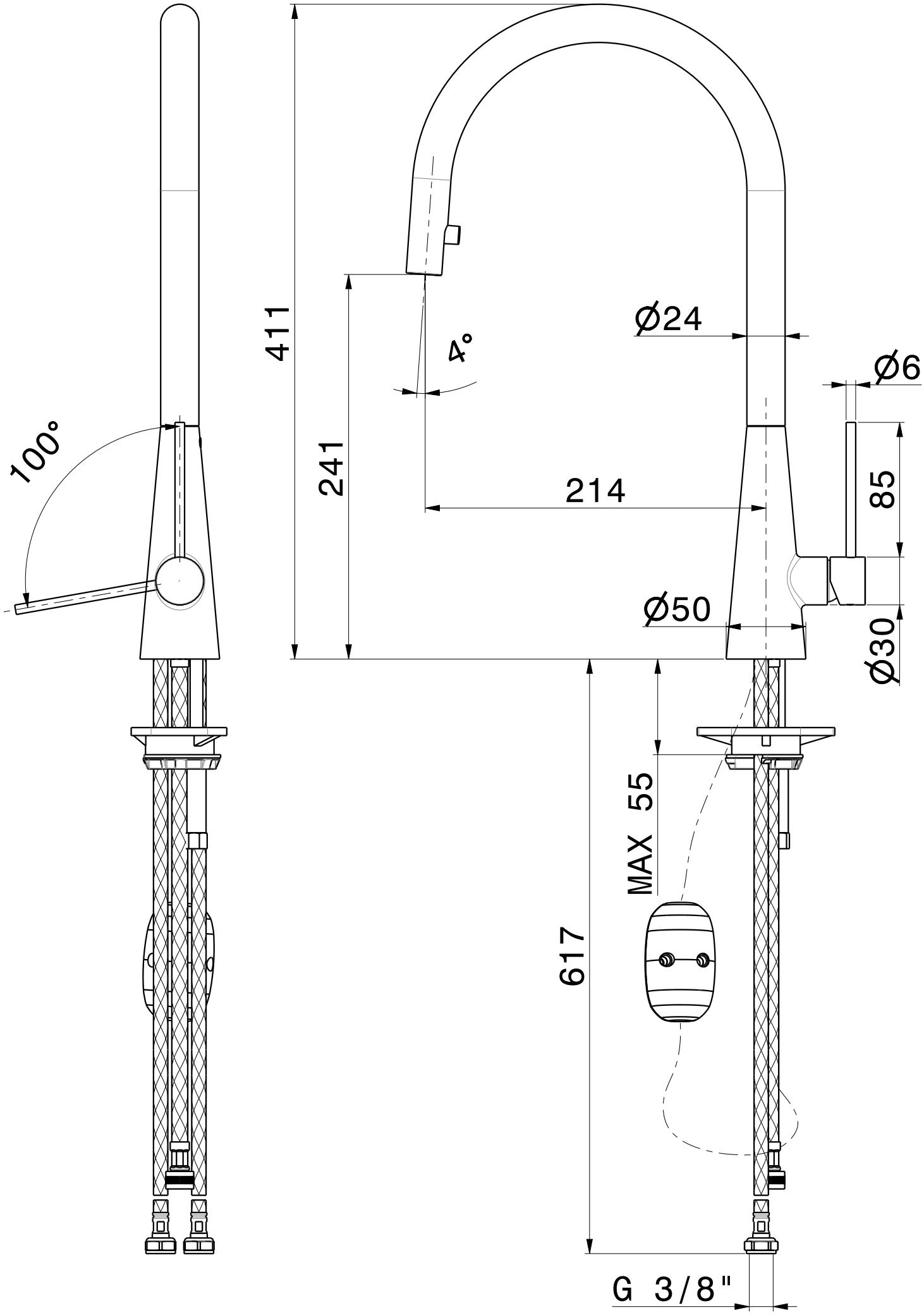
411
241
4°
Ø24
Ø6
100°
214
85
Ø50
Ø30
MAX 55
617
G 3/8"