– newform | personalità italiana

COLONNE DOCCIA / *SHOWER COLUMNS*

Art. 61157

Colonna doccia con miscelatore termostatico esterno completo di deviatore, soffione in acciaio e doccetta monogetto in ABS. TONDA.

Shower pillar with exposed thermostatic mixer complete of diverter, stainless steel head shower and ABS single-jet hand shower set. ROUND.

FINITURE DISPONIBILI | *AVAILABLE FINISHES*

21.018
cromo / *chrome*

01.093
nero opaco /
matt black
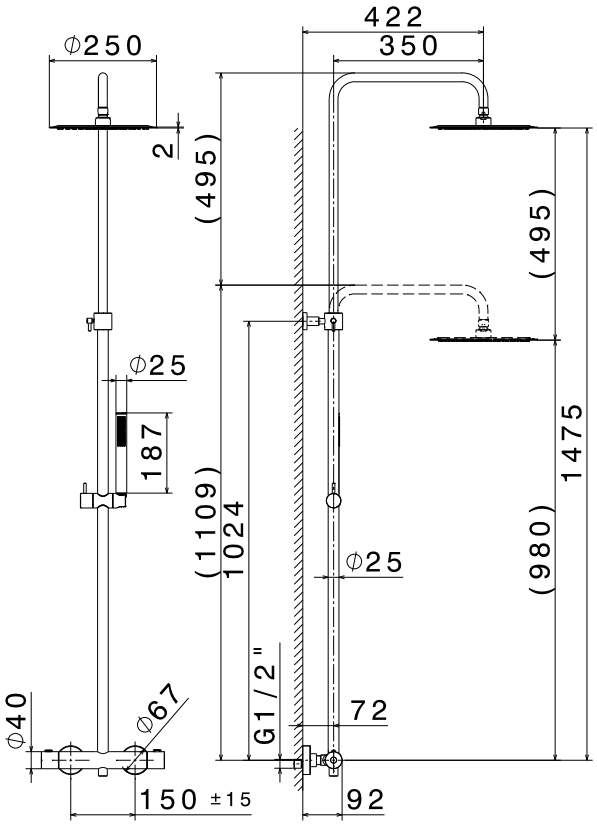
DISEGNO TECNICO | *TECHNICAL DRAWING*