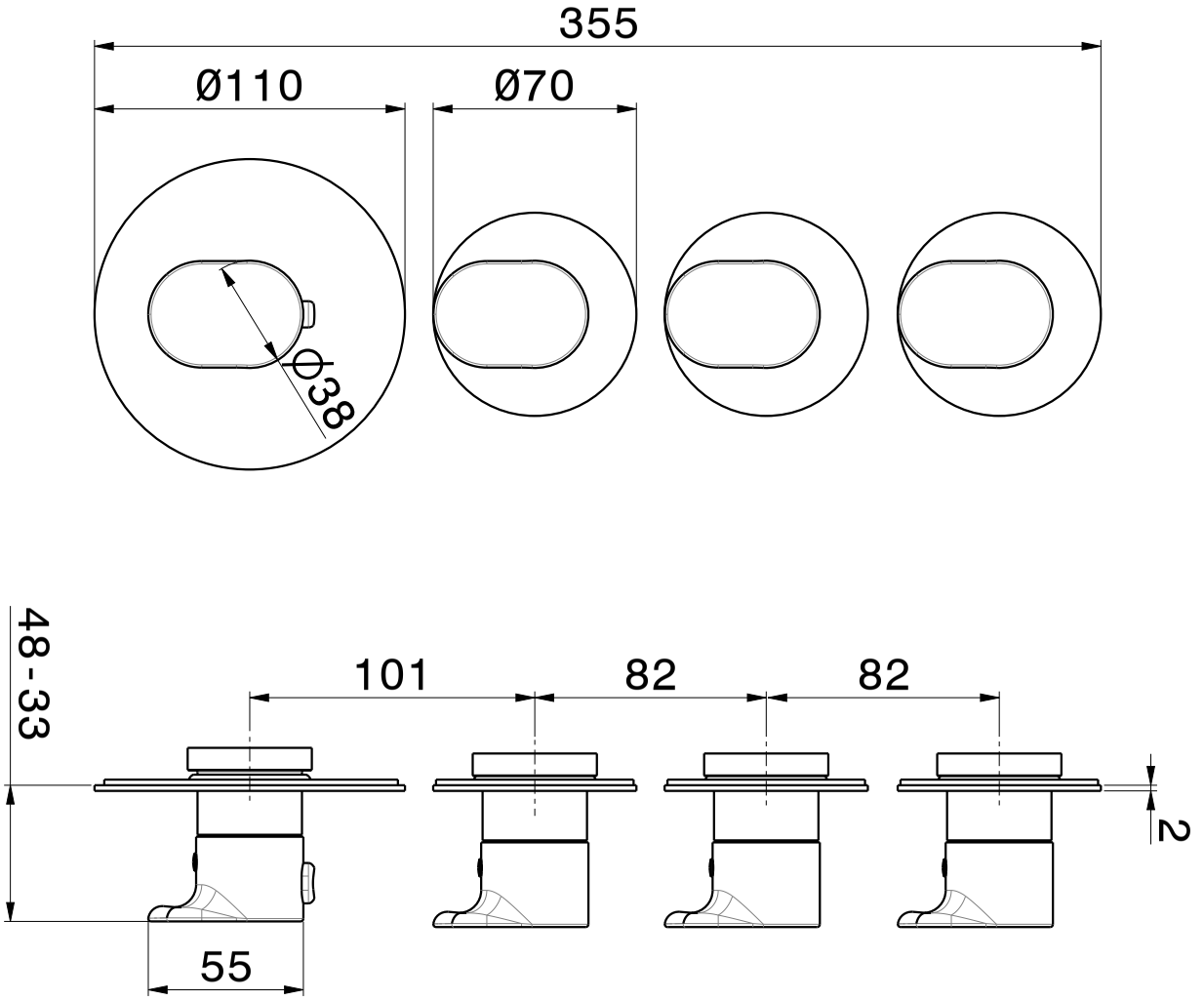
355
Ø110
Ø70
Ø38
48 - 33
101
82
82
2
55