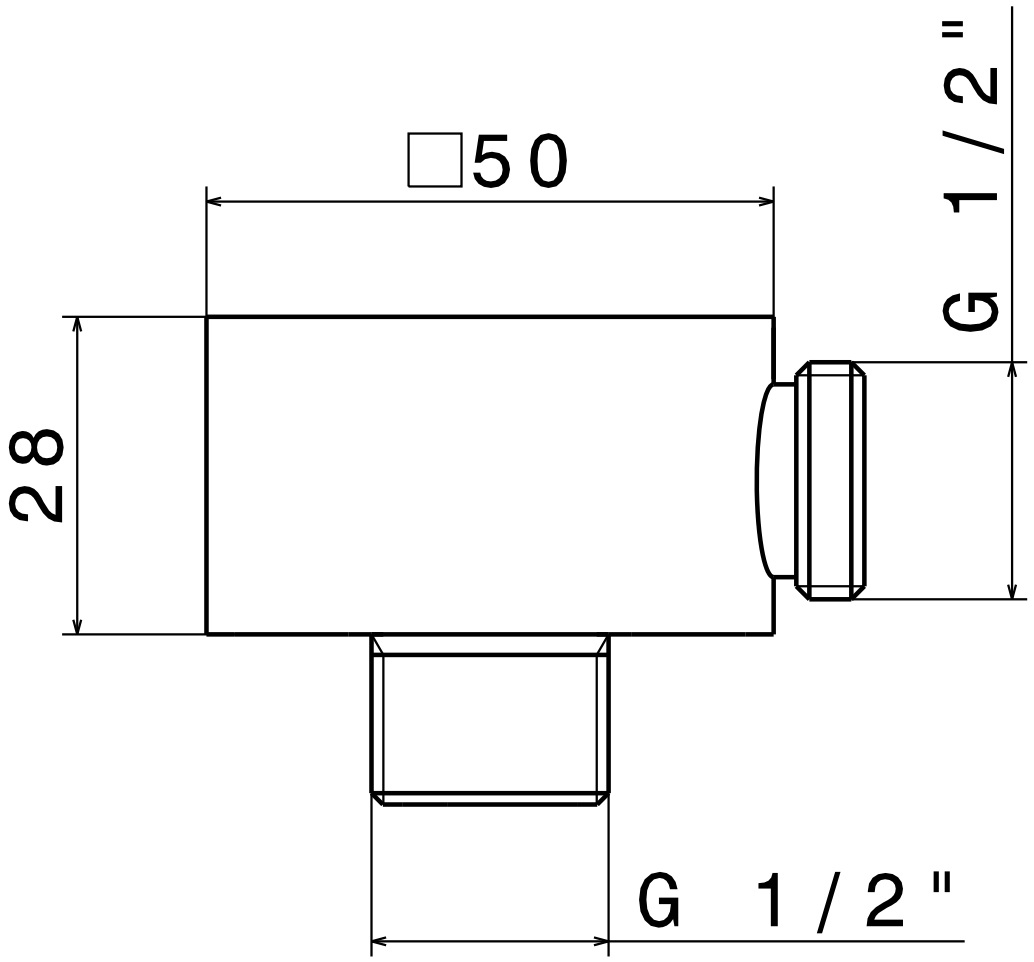
□50
28
G 1/2"
G 1/2"